**AEROTERMIKUS RENDSZER**

# A változás szele

A+++

R290 ECO Friendly

ALACSONY GWP ÉRTÉK

DOMUSA TEKNIK

www.domusateknik.com

A LEGFEJLETTEBB TECHNOLÓGIA MÉLTÁNYOS ÁRON

DOMUSA
TEKNIK

# Intelligens csatlakozás, teljes kontroll

## KEZELJE KÖZÉRZETÉT EGYETLEN ÉRINTÉSSEL.

Több energiát kezelő rendszereink alkalmazkodnak az Ön életritmusához: programozás és beállítás után máris nyomon követhet mindent a mobiljáról vagy a készülék beépített kijelzőjéről. Hatékonyság és kényelem saját kézben, bárhol is legyen.

iConnect

# Gyártók vagyunk. A miénk a kontroll és a szakértelem

ISO 9001
Minőségirányítási rendszerek

ISO 14001
Környezetirányítási rendszerek

45001
Munkavédelmi irányítási és munkaegészségügyi rendszerek

A technológia mesterei vagyunk. A gyártás minden fázisát ellenőrizzük, hogy robusztus, személyre szabott és gyors támogatást nyújtó megoldásokat kínálhassunk. Elnyertük az **Euskalit aranyfokozatú minősítésé**tés megfelelünk a legigényesebb nemzetközi szabványoknak (ISO 9001, 14001 y 45001).

# „Itt nemcsak alkatrészeket szerelünk össze, hanem megoldásokat fejlesztünk”

*Minden termékünk magába hordozza a tudásunkat és a elkötelezettségünket. A K+F részlegünk mindennap a berendezéseink fejlesztésén dolgozik, hogy olyan egyedi megoldásokat dolgozzon ki, amelyek megkönnyítik a szerelők mindennapi munkáját.*

JORGE
Szerelőtechnikus

55 ºC
A+++

# Hatékonyság, amely látszik a rezsiszámlán is

Csúcstechnológia megfizethető áron és **A+++ energiahatékonysági besorolással.** Csökkentse fogyasztást a kényelme feladása nélkül a megtakarítás maximalizálására tervezett berendezésekkel.

MONDRAGON | HUMANITY AT WORK | Finance Industry Retail Knowledge

# A két világ legjobbja

Egy közeli vállalat agilitása és rugalmassága, egy **vezető szövetkezeti csoport** (80 000 alkalmazott és több mint 100 vállalat) támogatásával. Helyi innováció, globális megoldások.

# Aerotermikus rendszer

A DOMUSA TEKNIK aerotermikus rendszere a tökéletes megújuló megoldás az új építésű és meglévő házakhoz egyaránt.

A hagyományos gépészeti berendezésekhez képest ez a technológia nagyobb megtakarítást és energiahatékonyságot biztosít, és immár a fosszilis tüzelőanyagokkal működő kazánok egyre népszerűbb alternatívájává vált.

A levegőből származó ingyenes energia felhasználásával a lakás teljes energiafogyasztása akár 70%- kal csökkenthető. A hőszivattyúk mellett a DOMUSA TEKNIK további saját energiatermelő rendszereket kínál ügyfelei számára a hőfejlesztő berendezésekből származó energiafelhasználás optimalizálása, valamint a háztartási melegvíz tárolása és elosztása érdekében.

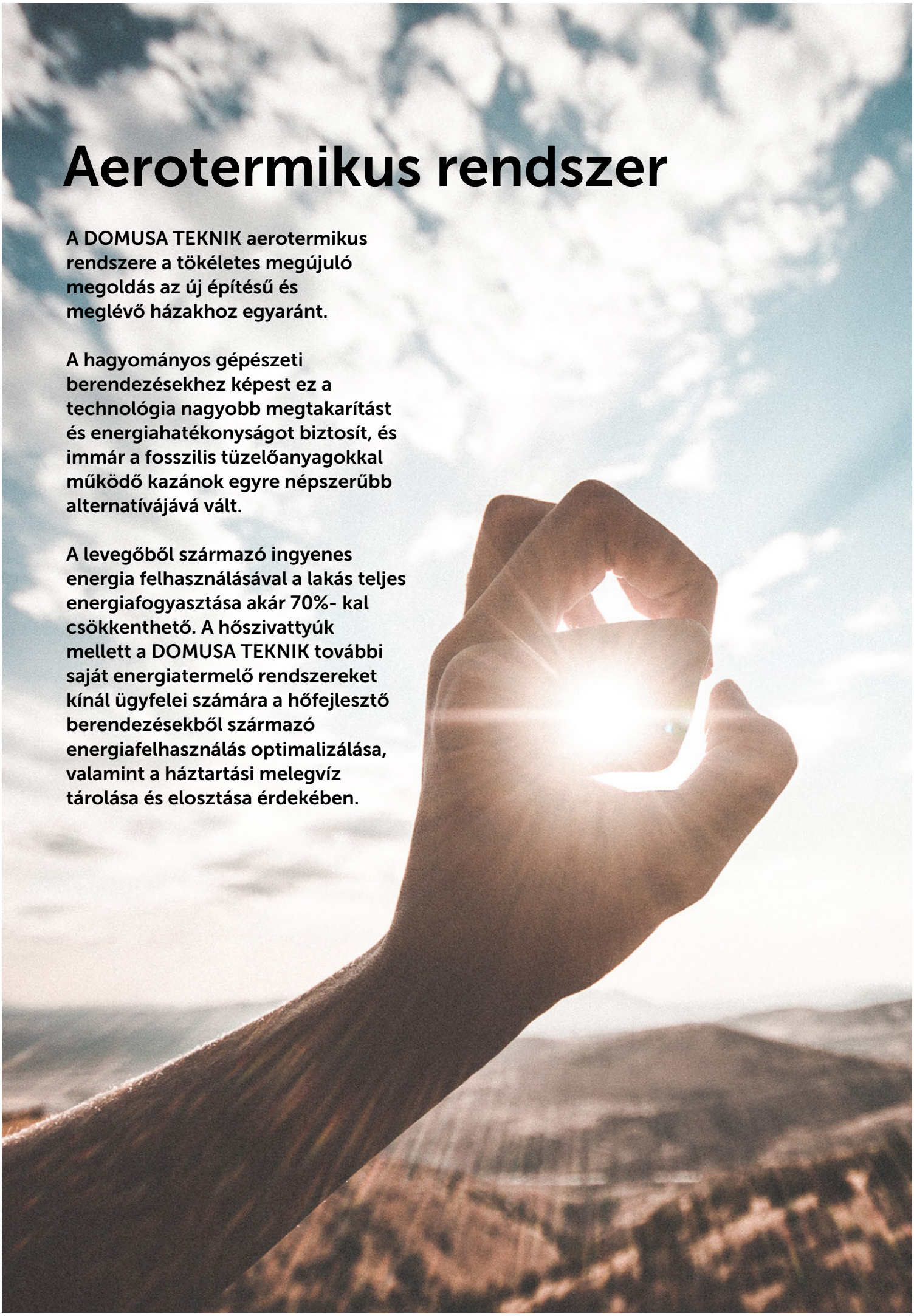

# A változás szele

**Végre egy megoldás, amely a szakemberek, a felhasználók és bolygónk igényeinek is megfelel.**

*„Az energiahatékonyságra egyre jobban figyelnek az ügyfeleim. Erre pedig az aerotermikus rendszer az egyik legjobb megoldás."*

Ana Múgica
Építészmérnök

*„Öt tagú család vagyunk. Természetesen a megtakarítás fontos szempont. De még ennél is fontosabb a bolygó, amit a gyerekeinkre hagyunk."*

Cristina Blasco
Felhasználó

*„A Domusa Teknik aerotermikus termékcsaládnak köszönhetően egyszerűbb, biztonságosabb és hatékonyabb berendezéseket tudok kialakítani."*

Mikel García
Szerelő

# EC termékcsalád

**Kiterjeszti a berendezés képességeit, miközben egyszerűsíti a telepítést. Ez az opció számos kiemelkedő előnyt kínál.**

**Az iConnect modul a sorozat alapfelszereltsége**

MODUL
iConnect
ALAPFELSZERELTSÉG AZ EC MODELLEKBEN

**Csatlakozás napelemekhez**

Optimalizálja a fotovoltaikus rendszerekből származó többletenergia felhasználását, javítva a rendszer energiatárolási kapacitását.

**Modbus csatlakozás a kültéri egységgel**

Egyszerű kétvezetékes kábelezéssel lehetővé teszi a kommunikációt a kültéri egységgel, ami jelentősen leegyszerűsíti a telepítést.

**Fűtési és/vagy hűtési területek vezérlése**

Kimenetekkel és bemenetekkel rendelkezik akár két zóna különböző hőmérsékleten vagy időpontokban történő vezérléséhez. Ez pontosabb és személyre szabottabb vezérlést tesz lehetővé.

MAGAS HŐMÉRSÉKLETŰ AEROTERMIKUS HŐSZIVATTYÚ

# Dual Clima HT PRO
# Dual Clima HT EC PRO

MAGAS HŐMÉRSÉKLETŰ
AEROTERMIKUS RENDSZER
FŰTÉSHEZ, HŰTÉSHEZ
ÉS MELEG VÍZHEZ

- → Ideális radiátorral szerelt ingatlanokba is, a meglévő gépszet lecserélése nélkül.
- → Természetes R290 hűtőközeg.
- → Kompatibilis a napelemekkel.

Gyártás: SPAIN

iConnect

35°C/55°C A+++

R290 ECO Friendly

ALACSONY GWP ÉRTÉK

DOMUSA TEKNIK

# NAGYOBB HATÉKONYSÁG, JOBB TELJESÍTMÉNY ÉS CSATLAKOZÁSI LEHETŐSÉGEK

## Dual Clima HT PRO

**Csatlakoztathatóság az iConnect modulon keresztül.**

## Dual Clima HT EC PRO

**Kötelezően kombinálandó az Easy Connect csatlakozómodullal.**
Beépített csatlakoztathatóság az iConnect alkalmazáson keresztül.

MODUL iConnect
ALAPFELSZERELTSÉG AZ EC MODELLEKBEN

75 °C

## A radiátorok lecserélése nélkül

**A hőmérséklet mindennek a kulcsa. Kompatibilis a már meglévő berendezésekkel.**

A beáramló víz hőmérséklete akár 75 ºC-ot is elérhet, ezért a berendezés bármilyen lakás radiátoraival kompatibilis. Emellett az akár 70 °C-os meleg víz összegyűjtésének köszönhetően kisebb víztartályt is igényel.

## Akár 70% megtakarítás a számlán

**Itt az ideje lecserélni a kazánt? Lehet, hogy a technológiát is.**

Az új generációs Dual Clima HT PRO hőszivattyúk 55 °C-on elérik az A+++ besoroláshoz szükséges értékeket. Ez azt jelenti, hogy optimális energiafogyasztással és alacsonyabb rezsiszámlákkal biztosítják az otthona kényelmét.

## KÖRNYEZETKÍMÉLŐ: csökkenti a kibocsátások mértékét

**A megtakarítás meglepő, a környezetvédelem meggyőző.**

A Dual Clima HT természetes hűtőgázt (R290) használ, ezáltal a leginkább környezetbarát megoldást jelenti a hűtés terén. Ez azért van, mert a használt gáz globális felmelegedési potenciál értéke (Global Warning Potential - GWP) 3, ami minimális szénlábnyomot jelent.

## Egyszerű telepítés és karbantartás

**Monoblokk szerkezet.**

A berendezés telepítése és karbantartása rendkívül egyszerű, mivel csak víz bejuttatásával jár. Ezen túlmenően, a megoldásaink széles és változatos skálájának köszönhetően minden igényhez igazítható. Monoblokk termékről lévén szó, gázkezelést nem igényel. Minden RITE (rendelet az épületek termikus berendezéseinek szabályozásáról) engedéllyel rendelkező szakember által telepíthető.

HŐSZIVATTYÚK
MONOBLOKK

# Dual Clima R
# Dual Clima R EC

MEGÚJULÓ ENERGIAFORRÁS FŰTÉSHEZ,
MELEG VÍZHEZ ÉS HŰTÉSHEZ

- → **Ideális új építésű vagy padlófűtéses lakásokba.**
- → **Alacsony karbantartási igényű, tiszta R32 hűtőközeg.**
- → **Komplett berendezés beépített szivattyúval és tágulási tartállyal.**

R32
REFRIGERANT

Gyártás:
SPAIN

DOMUSA
TEKNIK

# MÁS TECHNOLÓGIÁRA VÁLTANI MÉG SOHA NEM VOLT ILYEN EGYSZERŰ

## Dual Clima R

**Csatlakoztathatóság az iConnect modulon keresztül.**

## Dual Clima R EC

**Kötelezően kombinálandó az Easy Connect csatlakozómodullal.**
Beépített csatlakoztathatóság az iConnect alkalmazáson keresztül.

MODUL
iConnect
ALAPFELSZERELTSÉG AZ EC MODELLEKBEN

## Egyszerű használat

**Elektronikus vezérlés a lakásban.**

A Dual Clima R berendezéshez távirányító tartozik, amellyel valamennyi alkatrész* egyszerű és intuitív módon vezérelhető a lakásból.

A rendszer csendes éjszakai üzemmód beprogramozását is lehetővé teszi a ventilátor hangszintjének bizonyos időpontokban való csökkentése céljából.

## Alacsony karbantartási költség

Mivel a fosszilis tüzelőanyagok helyett energiaforrásként villamos energiát használunk, az égéstér és a gázkivezető cső nem igényel karbantartást.

## Élvezze a kellemes hőmérsékletet az alacsony hőmérsékletű sugárzókkal

A Dual Clima R ideális megoldás az új építésű vagy padlófűtéses lakásokba.

A hőszivattyúnak köszönhetően az Ön otthona fenntartható és energiahatékony lesz, valamint megfelel az energetikai átállást célzó szabályozásoknak.

## Egyszerű és biztonságos telepítés

**Monoblokk technológia**

A berendezés telepítése és karbantartása rendkívül egyszerű, mivel csak víz bejuttatásával jár, és a beltéri egységtől nagyobb távolságra is telepíthető*.

Monoblokk szerkezetének köszönhetően egyáltalán nem igényel gázkezelést, és a szivárgás veszélye is csökken.

Emellett megoldásaink széles és változatos skálájának köszönhetően minden igényhez igazítható.

MONOBLOKK HŐSZIVATTYÚK HASZNÁLATI MELEGVÍZHEZ

# Hydrea

HŐSZIVATTYÚ HASZNÁLATI MELEGVÍZ ELŐÁLLÍTÁSÁHOZ

- → **Használati melegvízhez**
- → **Integrált wifikapcsolat**
- → **Vízkimenet 70 ºC-ig**
- → **Duplex 2205 tárolótartály**
- → **5 üzemmód és heti programozás**
- → **Legionella elleni védelem**
- → **Fali (150 l) és álló (200 és 280 l) kivitel**

DOMUSA TEKNIK

# MEGTAKARÍTÁS ÉS KÉNYELEM KÉZ A KÉZBEN

## Hydrea 150

**Falra szerelhető aerotermikus hőszivattyú** használati melegvíz előállításához, természetes R290 hűtőközeggel és alapfelszereltségként wifikapcsolattal.

## Hydrea 200-280

**Álló kivitelű aerotermikus hőszivattyú** használati melegvíz előállításához, természetes R290 hűtőközeggel és alapfelszereltségként wifikapcsolattal.

## Hydrea 280 S

**Álló kivitelű aerotermikus hőszivattyú napkollektorral** használati melegvíz előállításához, természetes R290 hűtőközeggel és alapfelszereltségként wifikapcsolattal.

## Maximális kényelem minimális fogyasztással

Magas teljesítményüknek (A+) köszönhetően a mi aerotermikus megoldásaink jelentős energiamegtakarítást tesznek lehetővé a hagyományos melegvíz-előállító rendszerekhez képest, és egész évben garantálják az Ön otthonának kényelmet.

## Alacsony karbantartási költség

Mivel a fosszilis tüzelőanyagok helyett energiaforrásként villamos energiát használunk, az égéstér és a gázkivezető cső nem igényel karbantartást.

## Garantált tartósság

2205-ös duplex rozsdamentes acél tárolótartályaink maximálisan korrózióállók, még a legzordabb vízellátási körülmények esetén is.

HIBRID HŐSZIVATTYÚK

# FUSION HYBRID OIL

HIBRID HŐSZIVATTYÚ FŰTÉSHEZ, HŰTÉSHEZ ÉS MELEG VÍZHEZ

- → **Nagy mennyiségű háztartási melegvíz-termelés**
- → **Rozsdamentes acél tároló**
- → **Nagy teljesítményű tartalék dízelgenerátor**

R32
REFRIGERANT

DOMUSA
TEKNIK

# MINDEN TECHNOLÓGIÁBÓL A LEGJOBBAT ÖTVÖZI

## Akár 80 ºC-os beáramlási hőmérséklet

A meglévő kazán a régi berendezés alkatrészeinek (üzemanyagtartály, kémény stb.) felhasználásával vagy egyszerű módosítások révén rövid idő alatt a Fusion Hybrid Oil modulra cserélhető.

## Változatlan költségek

A kültéri egység elektromos teljesítménye a hagyományos aerotermikus szivattyúkhoz képest alacsonyabb szintre állítható be. Ez költségcsökkentéssel jár, mivel elkerülhető a nagy elektromos teljesítmény és a másodlagos elektromos ellenállások használata.

## A kényelem garanciája

**Állandó hőmérséklet**

A téli időszakban előforduló szélsőséges hőmérsékletektől függetlenül az otthon hőmérséklete mindig megfelel a kért hőmérsékletnek.

A kültéri hőmérséklet csökkenésével a tartalék tároló működésbe lép, ami javítja a teljesítményt és folyamatosan fenntartja a kívánt kényelmi hőmérsékletet.

## Kevesebb fogyasztás

**Több megtakarítás**

A Fusion Hybrid Oil a környezeti levegőből származó energia kihasználása révén csökkenti a lakás energiafogyasztását. Ha a kültéri hőmérséklet csökkenése következtében a levegőben felhalmozott energia csökken, a szükséges energiát a tartalék generátor biztosítja, ezáltal hatékonyabbá téve a rendszer működését.

A hibrid hőszivattyú maximálisan kihasználja az aerotermikus energiát, és azt fűtésre, hűtésre, vagy használati melegvíz biztosítására használja fel.

HIBRID HŐSZIVATTYÚK

# FUSION HYBRID GAS CONDENS

HIBRID HŐSZIVATTYÚ FŰTÉSHEZ, HŰTÉSHEZ ÉS MELEG VÍZHEZ

- → **Nagy mennyiségű háztartási melegvíz-termelés**
- → **Rozsdamentes acél tároló**
- → **Tartalék kondenzációs gáz generátor.**

R32
REFRIGERANT

DOMUSA
TEKNIK

# MINDEN TECHNOLÓGIÁBÓL A LEGJOBBAT ÖTVÖZI

## Akár 80 ºC-os beáramlási hőmérséklet

A meglévő kazán a régi berendezés alkatrészeinek (üzemanyagtartály, kémény stb.) felhasználásával vagy egyszerű módosítások révén rövid idő alatt a Fusion Hybrid Oil modulra cserélhető.

## Változatlan költségek

A kültéri egység elektromos teljesítménye a hagyományos aerotermikus szivattyúkhoz képest alacsonyabb szintre állítható be. Ez költségcsökkentéssel jár, mivel elkerülhető a nagy elektromos teljesítmény és a másodlagos elektromos ellenállások használata.

## A kényelem garanciája

**Állandó hőmérséklet**

A téli időszakban előforduló szélsőséges hőmérsékletektől függetlenül az otthon hőmérséklete mindig megfelel a kért hőmérsékletnek.

A kültéri hőmérséklet csökkenésével a tartalék tároló működésbe lép, ami javítja a teljesítményt és folyamatosan fenntartja a kívánt kényelmi hőmérsékletet.

## Kevesebb fogyasztás

**Több megtakarítás**

A Fusion Hybrid Oil a környezeti levegőből származó energia kihasználása révén csökkenti a lakás energiafogyasztását. Ha a kültéri hőmérséklet csökkenése következtében a levegőben felhalmozott energia csökken, a szükséges energiát a tartalék generátor biztosítja, ezáltal hatékonyabbá téve a rendszer működését.

A hibrid hőszivattyú maximálisan kihasználja az aerotermikus energiát, és azt fűtésre, hűtésre, vagy használati melegvíz biztosítására használja fel.

# BELTÉRI MODULOK

ÉS EGYÉB
TARTOZÉKOK

DOMUSA
TEKNIK

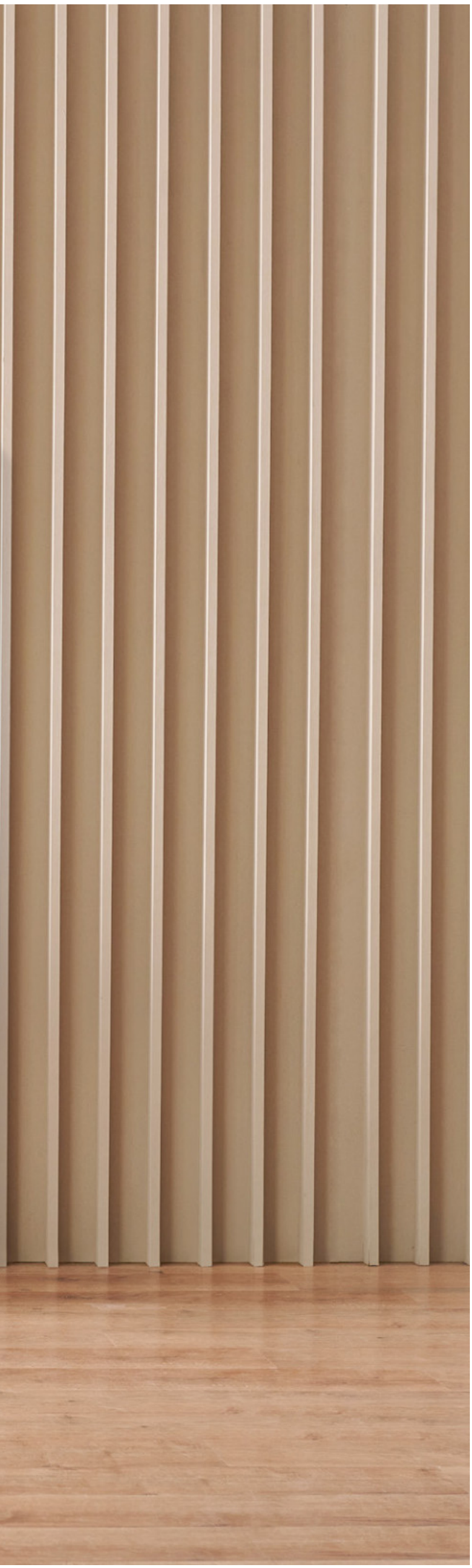

# MERT MINDEN OTTHON EGYEDI

## Tartozékainknak köszönhetően a berendezéseink bármilyen lakás igényeihez alkalmazkodnak


**BELTÉRI MODULOK,** oldalszám: 18
ACQUA TERMÉKCSALÁD
FUSION TERMÉKCSALÁD

**EGYÉB TARTOZÉKOK,** oldalszám: 24
EASY CONNECT
BT 50
BT 100-250
BT DUO HE
BT TRIO
SANIT HE
SANIT HE DS

**HIDRAULIKUS TARTOZÉKOK,** oldalszám: 26
AIR KIT

BELSŐ MODULOK KÜLTÉRI TELEPÍTÉSHEZ ÉS SZERELÉST NEM IGÉNYLŐ MODELL

# ACQUA TERMÉKCSALÁD

## Az ACQUA beltéri egységek sokoldalúak, ezért bármilyen helyiséghez és környezethez alkalmazkodnak az Ön otthonában. Meglévő kazánok cseréjéhez vagy új épületekhez egyaránt alkalmasak.

- Álló (SE), fali (ME) vagy kültéri (OD) kivitel.
- Fűtéshez, hűtéshez és használati melegvízhez, vagy fűtéshez és használati melegvízhez.
- Beépített inerciatartály
- Rozsdamentes acél HMV-tartály.
- Teljes berendezés (kivéve az ACQUA TRIO 110 modellt, amely tartozékok nélküli).
- Opcionálisan hozzáadható elektromos fűtőelem a nyári üzemmód támogatásához.
- iConnect modul alapfelszereltségként az EC modellekhez

ACQUA TRIO 110

ACQUA TRIO/DUO ME
ACQUA TRIO/DUO ME EC*

ACQUA TRIO/DUO SE
ACQUA TRIO/DUO SE EC*

ACQUA TRIO 170 OD

## MODELLEK

### ACQUA TRIO/DUO ME
Falra szerelhető modellek fűtéshez, hűtéshez és használati melegvízhez (TRIO) vagy fűtéshez és használati melegvízhez (DUO).

### ACQUA TRIO/DUO SE
Padlóra állítható modellek fűtéshez, hűtéshez és használati melegvízhez (TRIO) vagy fűtéshez és használati melegvízhez (DUO).

### ACQUA TRIO 170 OD
Megerősített szigeteléssel, kültéri telepítésre alkalmas.

### ACQUA TRIO 110
Berendezés nélküli modell olyan megoldásokhoz, amelyek személyre szabottabb konfigurációt igényelnek. Függőleges falra szerelhető.

| KOMPATIBILITÁS | DUAL CLIMA HT | DUAL CLIMA HT EC |
|---|---|---|
| ACQUA | • | |
| ACQUA EC | | • |

# ROZSDAMENTES ACÉL

**Rozsdamentes acél tároló**

A használati melegvíz-tartály kiváló minőségű rozsdamentes acélból készült, és kifejezetten aerotermikus energiához tervezett hőcserélőt tartalmaz. Ez az anyag magas hőátesztési együtthatóval rendelkezik, ami nagy egészségügyi melegvíztermelő kapacitást és kitűnő korrózióállóságot biztosít.

ACQUA TRIO/DUO ME
ACQUA TRIO/DUO ME EC*

**Kisebb szénlábnyom**

Méreteinek és gondos kivitelezésének köszönhetően a lakásban bármelyik helyiségének berendezésébe beilleszkedik.

ACQUA TRIO/DUO ME
ACQUA TRIO/DUO ME EC*

**Egyszerű telepítés**

Magában foglalja a használati melegvíz, valamint a fűtés és hűtés biztosításához szükséges berendezéseket. A kültéri egységekhez vízcsövekkel csatlakozik, hűtőgáz-kezelést nem igényel, és a berendezés különböző részeinek kezeléséhez szükséges valamennyi vezérlő automatikát magában foglalja.

**Helytakarékos**

A beltéri egységek kialakítása és a hatékony használatimelegvíz-termelő (HMV) kapacitás garancia arra, hogy a helykihasználás soha ne jelentsen problémát. Az ACQUA egységek fejlett mérnöki megoldást képviselnek és minden centimétert optimalizálnak, így felszabadul a hely az igazán fontos dolgok számára.

ACQUA TRIO 170 OD

## * EC TERMÉKCSALÁD

Kiterjeszti a berendezés képességeit, miközben egyszerűsíti a telepítést.
(További információ az 5. oldalon).

# Fusion termékcsalád

## Hidraulikus modul hűtéshez, fűtéshez és használati melegvízhez, a DUAL CLIMA hőszivattyúkhoz

- Beépített hidraulikus modul.
- Rozsdamentes acél HMV-tartály.
- Teljes berendezés.
- Beépített inerciatartály (FUSION TRIO).
- Egyszerűbb telepítés, minden egyben.

FUSION / FUSION EC*
FUSION TRIO / FUSION EC TRIO*

## MODELLEK

### FUSION
Hidraulikus modul teljes berendezéssel.

### FUSION TRIO
Hidraulikus modul beépített inerciatartállyal és teljes berendezés

| KOMPATIBILITÁS | DUAL CLIMA R | DUAL CLIMA HT | DUAL CLIMA R EC* | DUAL CLIMA HT EC* |
|---|---|---|---|---|
| FUSION | • | • | | |
| FUSION EC* | | | • | • |
| FUSION TRIO | • | • | | |
| FUSION EC TRIO* | | | • | • |

## TERMÉKJELLEMZŐK

# ROZSDAMENTES ACÉL

**Rozsdamentes acél tároló**

A használati melegvíz-tartály kiváló minőségű rozsdamentes acélból készült, és kifejezetten aerotermikus energiához tervezett hőcserélőt tartalmaz. Ez az anyag magas hőátesztési együtthatóval rendelkezik, ami nagy egészségügyi melegvíztermelő kapacitást és kitűnő korrózióállóságot biztosít.

FUSION
FUSION EC*

**Kisebb szénlábnyom**

Méreteinek és gondos kivitelezésének köszönhetően a lakásban bármelyik helyiségének berendezésébe beilleszkedik.

**Egyszerű telepítés**

Magában foglalja a használati melegvíz, valamint a fűtés és hűtés biztosításához szükséges berendezéseket. A kültéri egységekhez vízcsövekkel csatlakozik, hűtőgáz-kezelést nem igényel, és a berendezés különböző részeinek kezeléséhez szükséges valamennyi vezérlő automatikát magában foglalja. Különlegessége a HMV-tartályt és az inerciatartályt borító nagy sűrűségű poliuretán szigetelés, valamint a beépített vezérlőegység, amely lehetővé teszi a berendezés Fusion Trio-ról történő vezérlését.

FUSION TRIO
FUSION EC TRIO*

**Beépített inerciatartály**

Különlegessége a HMV-tartályt és az inerciatartályt borító nagy sűrűségű poliuretán szigetelés, valamint a beépített vezérlőegység, amely lehetővé teszi a berendezés Fusion Trio-ról történő vezérlését.

## * EC TERMÉKCSALÁD

Kiterjeszti a berendezés képességeit, miközben egyszerűsíti a telepítést.
(További információ az 5. oldalon).

# Fusion termékcsalád

## Kompakt modulok a Dual Clima hőszivattyúk meglévő hőfejlesztő berendezésekkel való ötvözéséhez

- Bármilyen kazánnal kompatibilis.
- Kis méret.
- Automatikus energiaválasztás funkció a kültéri hőmérséklet függvényében.
- Fűtés akár 80 ºC-ig.
- Fűtéshez és hűtéshez.

FALRA SZERELENDŐ, 50 LITERES
FUSION COMBI / FUSION EC COMBI*
FUSION HEAT / FUSION EC HEAT*

80 LITERES
FUSION COMBI
FUSION EC COMBI*

## MODELLEK

### FUSION COMBI

Hidraulikus hibridizációs modul teljes berendezéssel.

Hidraulikus kompakt modul teljes berendezéssel. és aljzat a kiegészítő elektromos fütőellenálláshoz.

### FUSION HEAT

| KOMPATIBILITÁS | DUAL CLIMA R | DUAL CLIMA HT | DUAL CLIMA R EC* | DUAL CLIMA HT EC* |
|---|---|---|---|---|
| FUSION COMBI | • | • | | |
| FUSION EC COMBI* | | | • | • |
| FUSION HEAT | • | • | | |
| FUSION EC HEAT* | | | • | • |

## TERMÉKJELLEMZŐK

**Az aerotermikus energiával működő rendszerek a kazán és a meglévő sugárzók megtartásával telepíthetők.**

Ideális megoldás a DUAL CLIMA hőszivattyúk már meglévő kazánokkal és radiátorokkal való ötvözésére, ezáltal kényelmet biztosít, és csökkenti a telepítési költségeket. A beépített puffertartályt kifejezetten úgy tervezték, hogy a már meglévő kazánnal kombinálható legyen, a beépített elektronikus vezérlés pedig lehetővé teszi a hibrid aerotermikus rendszerek által biztosított kényelem és megtakarítás kihasználását.

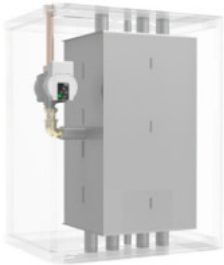

FALRA SZERELENDŐ, 50 LITERES
FUSION COMBI / FUSION EC COMBI*
FUSION HEAT / FUSION EC HEAT*

**Kétféle telepítés: falra és padlóra**

Az elhelyezés megkönnyítése és a telepítés megkönnyítése érdekében két modell került kialakításra, melyek közül az egyik padlóra, a másik falra szerelhető, amelyek minimális területen kombinálhatók a meglévő fali kazánokkal.

80 LITERES
FUSION COMBI
FUSION EC COMBI*

**CFC-mentes, nagy sűrűségű injektált poliuretán szigetelés**

A tartály és a hidraulikavezetékek fokozott szigetelése csökkenti az energiaveszteséget, és a FUSION COMBI-t fűtésre és hűtésre egyaránt alkalmassá teszi.

## * EC TERMÉKCSALÁD

Kiterjeszti a berendezés képességeit, miközben egyszerűsíti a telepítést.
(További információ az 5. oldalon).

# Easy Connect csatlakozómodul (EC)

MODUL iConnect
ALAPFELSZERELTSÉG AZ EC MODELLEKBEN

## A vezérlőmodul megkönnyíti a telepítést és bővíti a Dual Clima EC funkcióit

## FUNKCIÓK

### ÁRAMLÁSVEZÉRLÉS

Ha a létesítmény szükséges teljesítményének eléréséhez több gép ötvözésére van szükség, az EASY CONNECT tökéletes megoldást kínál a fűtés és a hűtés működési sorrendjének irányítására.

### MODBUS CSATLAKOZÁS A KÜLTÉRI EGYSÉGGEL

Két E-BUS kommunikációs kábel csatlakoztatható, ami jelentősen megkönnyíti a telepítést.

### CSATLAKOZÁS A BERENDEZÉS RÉSZEIHEZ

A háztartási melegvíztermelő, fűtő- és hűtőberendezés részeinek kezelése céljából az EASY CONNECT feszültségkimeneti és szondabemeneti nyílásokkal rendelkezik.

### PÁRATARTALOM-MÉRŐ SZONDA CSATLAKOZÁSA

Magas relatív páratartalmú helyeken hűtött felületekhez ideális.

### CSATLAKOZÁS NAPELEMEKHEZ

Az EASY CONNECT és a DUAL CLIMA HT ötvözésével a napelemes berendezésekből származó többlet optimalizálódik, ami növeli a berendezés energiatároló kapacitását.

### FŰTÉSI ÉS/VAGY HŰTÉSI TERÜLETEK VEZÉRLÉSE

Az EASY CONNECT beépített kimeneteinek és bemeneteinek köszönhetően a berendezés 2 része különböző hőmérsékleten vagy különböző időpontokban is vezérelhető.

# BT puffer tartályok és használatimelegvíz-tartályok

ÚJ
INOX
MODELLEK

## BT 50

**Puffer tartályok**
- Elsődleges vízkörtárolás
- Nagy sűrűségű poliuretán szigetelés.
- Űrtartalom: 50 l

ÚJ
INOX
MODELLEK

## BT 100-250

**Puffer tartályok**
- Elsődleges vízkörtárolás
- Nagy sűrűségű poliuretán szigetelés.
- Űrtartalom: 100 - 150 - 200 - 250 l

## BTS 100-150

**Inerciatartály elválasztóval**
- Elsődleges vízkörtárolás.
- Hűtéshez és fűtéshez
- Űrtartalom: 100 és 150 l

## BT DUO HE

**Puffer tartályok**
- Elsődleges vízkör és használatimelegvíz-tárolás.
- Fűtéshez
- Űrtartalom: 180/60L

## BT TRIO

**Puffer tartályok**
- Elsődleges vízkör és használatimelegvíz-tárolás.
- Hűtéshez és fűtéshez rozsdamentes acél HMV-tárolóval.
- Űrtartalom: 200/50 - 200/80L

## SANIT HE

**HMV-tároló hőszivattyúhoz**
- Rozsdamentes acél.
- Szimpla csere.
- Űrtartalom: 150 - 200 - 300L

## SANIT HE DS

**HMV-tároló hőszivattyúhoz**
- Rozsdamentes acél.
- Dupla csere, tartalék táptekerccsel.
- Űrtartalom: 200-300 l

# Air kit

Csak az iConnet modulokkal kompatibilis iConnect

A KIT AIR egységek beépített szivattyúval rendelkeznek, ami lehetővé teszi a lakás köreinek kezelését és megkönnyíti a telepítést.

## Kit AIR M

Hiraulikus Kit vegyes körökhöz.

## Kit AIR DM

Hiraulikus Kit közvetlen körhöz és vegyes körhöz.

## Kit AIR 2D

Hiraulikus Kit 2 vegyes körhöz.

## Kit AIR 2DM

Hiraulikus Kit 2 közvetlen és egy vegyes körhöz.

## Kit AIR BM

Hidraulikus kit hidrováltóval vegyes körhöz.

## Kit AIR BD

Hidraulikus kit hidrováltóval vegyes körhöz.

## Kit AIR BDM

Hidraulikus kit hidrováltóval egy közvetlen és egy vegyes körhöz.

## KIT AIR B2D

Hidraulikus kit hidrováltóval 2 közvetlen körhöz.

## KIT AIR B2DM

Hidraulikus kit hidrováltóval2 közvetlen és egy vegyes körhöz.

# Dual Clima HT EC PRO / R EC + Fusion Trio EC

## DUAL CLIMA HT EC PRO / R EC + FUSION TRIO EC + KIT AIR M

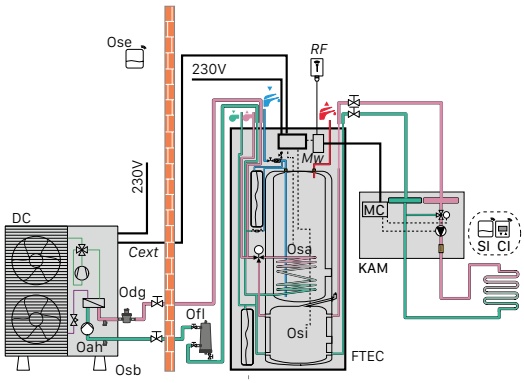


## DUAL CLIMA HT EC PRO / R EC + FUSION TRIO EC + KIT AIR DM

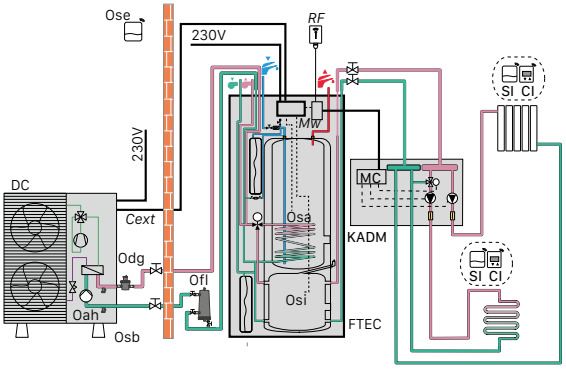


## DUAL CLIMA HT EC PRO / R EC + FUSION TRIO EC + KIT AIR 2D

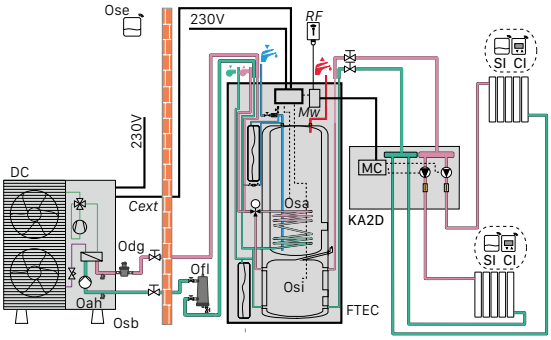


## DUAL CLIMA HT EC PRO / R EC + FUSION TRIO EC + KIT AIR 2DM

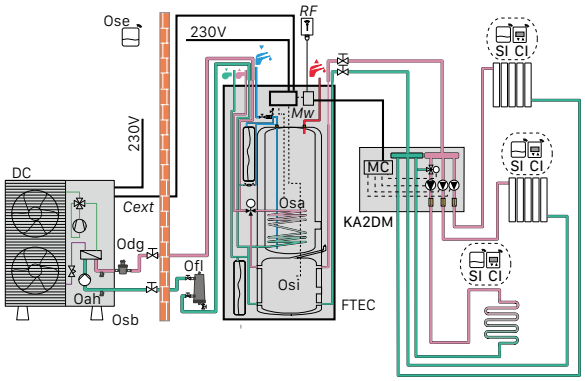


### Jelmagyarázat:

| | | | | | |
|---|---|---|---|---|---|
| **ACQDM** | ACQUA DUO ME EC | **KAB2D** | Kit Air B2D | **Odg** | Gáztalanító |
| **ACQTM** | ACQUA TRIO ME EC | **KAB2DM** | Kit Air B2DM | **Ofl** | Mágneses szűrő |
| **Cext** | kommunikációs kábel | **KABD** | Kit Air BD | **Osa** | HMV-érzékelő |
| **CI** | Vezeték nélküli vezérlés | **KABDM** | Kit Air BDM | **Osb** | Silent block |
| **DC** | DUAL CLIMA HT EC PRO/ R EC | **KABM** | Kit Air BM | **Ose** | Külső érzékelő |
| **FEC** | FUSION EC | **KADM** | Kit Air DM | **Osi** | Inerciaérzékelő |
| **FTEC** | FUSION TRIO EC | **KAM** | Kit Air M | **RF** | Vevőegység |
| **KA2D** | Kit Air 2D | **MC** | Vezérlőkártya | **SI** | Vezeték nélküli érzékelő |
| **KA2DM** | Kit Air 2DM | **Mw** | wifikártya | | |

# Dual Clima HT EC PRO / R EC + Acqua Duo ME / SE EC

### DUAL CLIMA HT EC PRO / R EC + ACQUA DUO ME EC + KIT AIR BM

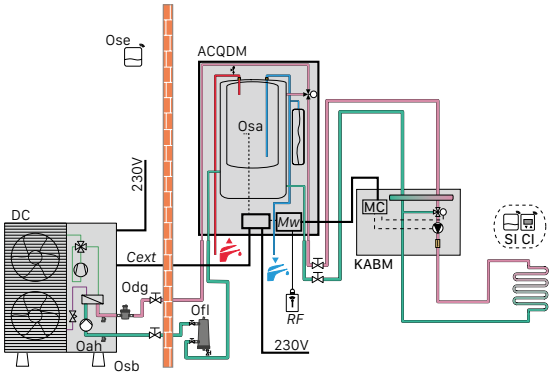


### DUAL CLIMA HT EC PRO / R EC + ACQUA DUO ME EC + KIT AIR BDM

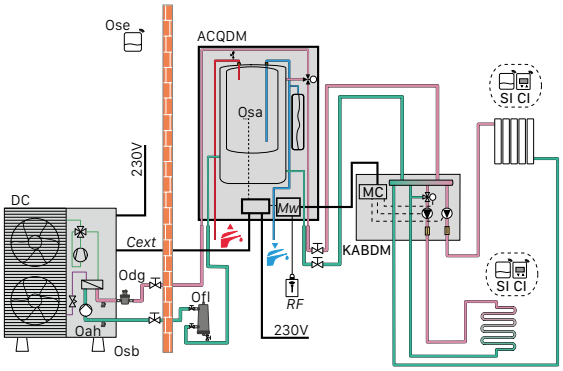


### DUAL CLIMA HT EC PRO / R EC + ACQUA DUO ME EC + KIT AIR B2DM

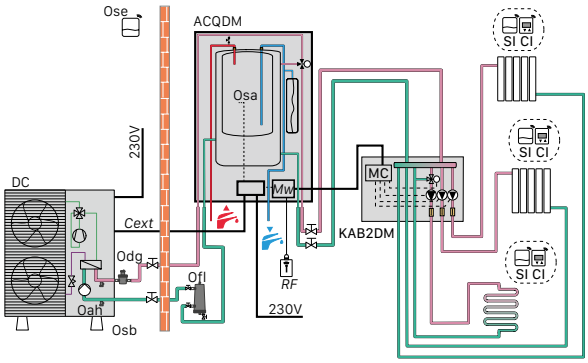


### DUAL CLIMA HT EC PRO / R EC + ACQUA DUO ME EC + KIT AIR B2D

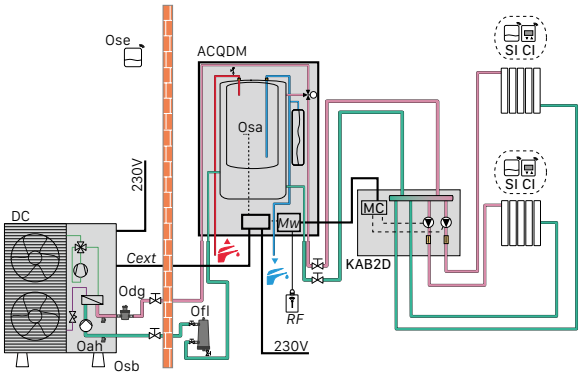


# Dual Clima HT EC PRO / R EC + Fusion EC

### DUAL CLIMA HT EC PRO/ R EC + FUSION EC + KIT AIR BM

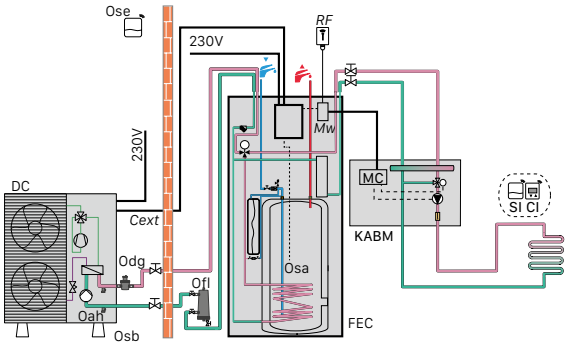


### DUAL CLIMA HT EC PRO / R EC + FUSION EC + KIT AIR BDM

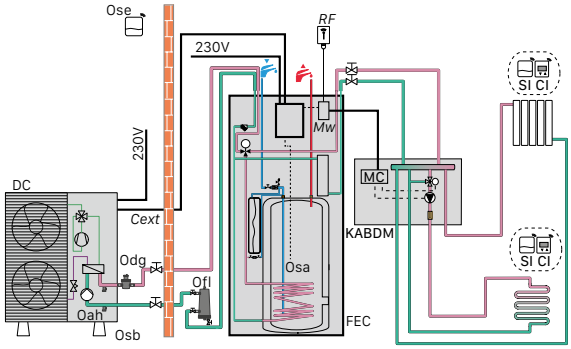

## DUAL CLIMA HT EC PRO / R EC + FUSION EC + KIT AIR B2DM

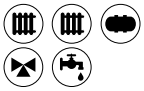

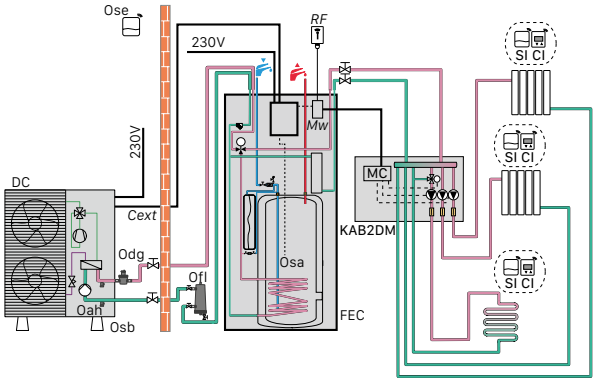


## DUAL CLIMA HT EC PRO / R EC + FUSION EC + KIT AIR B2D

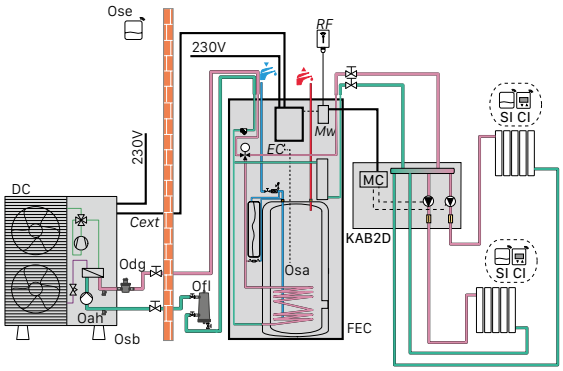


# Dual Clima HT EC PRO / R EC + Acqua Trio ME/SE EC

## DUAL CLIMA HT EC PRO / R EC + ACQUA TRIO ME EC + KIT AIR BM

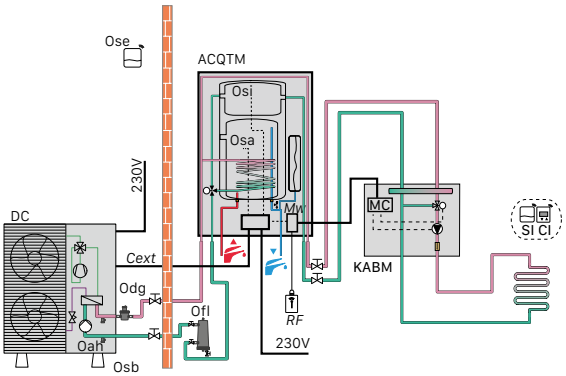


## DUAL CLIMA HT EC PRO / R EC + ACQUA TRIO ME EC + KIT AIR BDM

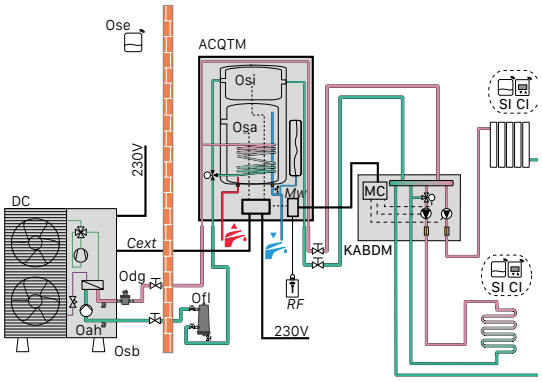


## DUAL CLIMA HT EC PRO / R EC + ACQUA TRIO ME EC + KIT AIR B2DM

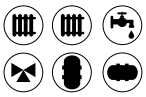

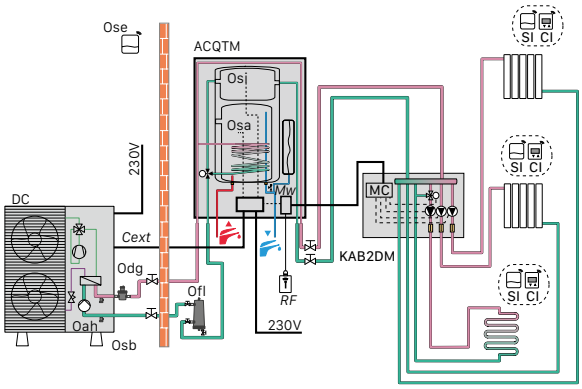


## DUAL CLIMA HT EC PRO / R EC + ACQUA TRIO ME EC + KIT AIR B2D

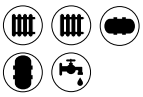

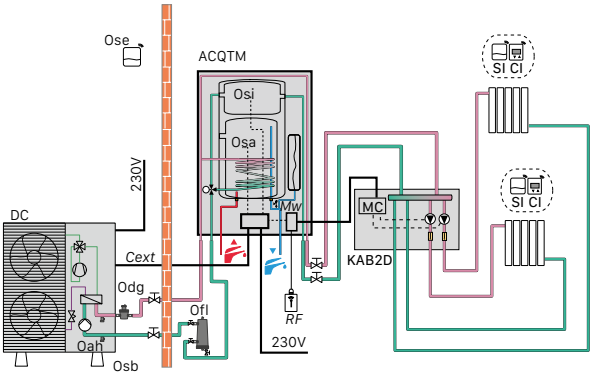

# Műszaki jellemzők

## HŐSZIVATTYÚK MONOBLOKK

Dual Clima HT PRO / Dual Clima HT EC PRO, oldalszám: 31
Dual Clima R / Dual Clima R EC, oldalszám: 32

## HŐSZIVATTYÚK HMV-HEZ

Hydrea, oldalszám: 33

## AEROTERMIKUS HIBRID RENDSZEREK

Fusion Hybrid Oil, oldalszám: 34
Fusion Hybrid Gas Condens, oldalszám: 35

## HIDRAULIKUS MODULOK

ACQUA TRIO OD, oldalszám: 38
ACQUA, oldalszám: 38
EASY CONNECT, oldalszám: 38
FUSION COMBI / FUSION HEAT, oldalszám: 39
FUSION, oldalszám: 40
FUSION TRIO, oldalszám: 40

## PUFFERTARTÁLY

BT 50, oldalszám: 42
BT 100-150, oldalszám: 42
BT 100-200, oldalszám: 42
BT DUO HE, oldalszám: 42
BT TRIO, oldalszám: 42

## HMV-TÁROLÓK HŐSZIVATTYÚHOZ

SANIT HE, oldalszám: 43
SANIT HE DS, oldalszám: 43

DOMUSA TEKNIK

# Dual Clima HT PRO
# Dual Clima HT EC PRO

Gyártás: SPAIN

## MŰSZAKI ADATOK

| MŰSZAKI JELLEMZŐK | | | DUAL CLIMA 6HT PRO<br>DUAL CLIMA 6HT EC PRO | DUAL CLIMA 9HT PRO<br>DUAL CLIMA 9HT EC PRO | DUAL CLIMA 12HT PRO<br>DUAL CLIMA 12HT EC PRO | DUAL CLIMA 16HT PRO<br>DUAL CLIMA 16HT EC PRO | DUAL CLIMA 19HT PRO<br>DUAL CLIMA 19HT EC PRO | DUAL CLIMA 12 HTT PRO<br>DUAL CLIMA 12HTT EC PRO | DUAL CLIMA 16HTT PRO<br>DUAL CLIMA 16HTT EC PRO | DUAL CLIMA 19HTT PRO<br>DUAL CLIMA 22HTT EC PRO | DUAL CLIMA 22HTT PRO<br>DUAL CLIMA 22HTT EC PRO |
|---|---|---|---|---|---|---|---|---|---|---|---|
| Max.áramerősség | | A | 12 | 13,7 | 17 | 27 | 30,4 | 5,7 | 9,4 | 11,2 | 12,2 |
| SCOP meleg éghajlati zóna | SCOP 35C | | 5,06 | 5,1 | 5,17 | 5,21 | 5,2 | 5,17 | 5,21 | 5,20 | 5,15 |
| | ηs 35 | | 199,5 | 201 | 203,8 | 205,5 | 205 | 203,8 | 205,50 | 205 | 203 |
| | SCOP 55C | | 3,87 | 3,89 | 4 | 4,01 | 3,98 | 4 | 4,01 | 3,98 | 3,98 |
| | ηs 55 | | 151,9 | 152,6 | 157 | 157,5 | 156,2 | 157 | 157,50 | 156,20 | 156,2 |
| Névleges fűtési teljesítmény (7/35) | | kW | 6,19 | 6,34 | 12,60 | 16,84 | 19,52 | 12,60 | 16,84 | 19,52 | 22,66 |
| Névleges hűtési teljesítmény (35/18) | | kW | 6,23 | 9,12 | 11,80 | 15,09 | 18,62 | 11,80 | 15,09 | 18,62 | 21,02 |
| Elektromos védelem | | - | IPX4 | | | | | | | | |
| Szivattyú típusa | | - | Levegő/Víz, Inverteres, Monoblokk | | | | | | | | |
| Alkalmazás | | - | Fűtés, Hűtés és HMV | | | | | | | | |
| Hűtőközeg | | | R290 | | | | | | | | |
| Hűtőközeg mennyisége | | kg | 0,8 | 0,85 | 1,2 | 1,4 | 1,9 | 1,2 | 1,4 | 1,9 | 2 |
| Feszültség | | | 230 V ~ 50 Hz | | | | | 380-415V/ 3~/50Hz | | | |
| Névleges fűtési fogyasztás (7/35) | | kW | 1,33 | 2,03 | 2,72 | 3,41 | 4,2 | 2,72 | 3,41 | 4,2 | 5,2 |
| Névleges hűtési fogyasztás (35/18) | | kW | 1,42 | 2,28 | 2,88 | 3,97 | 4,65 | 2,88 | 3,97 | 4,65 | 5,67 |
| Hangnyomás (5 m) | | db(A) | 42 | 47 | 44 | 48 | 49 | 44 | 48 | 49 | 50 |
| Maximális előremenő hőmérséklet | | ºC | 75 | | | | | | | | |
| Fűtési üzemi hőmérsékleti tartomány | | ºC | -25/45 | | | | | | | | |
| Hűtési üzemi hőmérsékleti tartomány ºC | | ºC | 10/45 | | | | | | | | |
| Névleges térfogatáram | | m3/h | 1,1 | 1,57 | 2,1 | 2,75 | 3,27 | 2,10 | 2,75 | 3,27 | 3,75 |

## MÉRETEK

| | A | B | C | D |
|---|---|---|---|---|
| DUAL CLIMA 6HT PRO \| DUAL CLIMA 6HT EC PRO | 900 | 140 | 279 | 62 |
| DUAL CLIMA 9HT PRO \| DUAL CLIMA 9HT EC PRO | 900 | 140 | 279 | 62 |
| DUAL CLIMA 12HT PRO \| DUAL CLIMA 12HT EC PRO | 900 | 140 | 476 | 62 |
| DUAL CLIMA 16HT PRO \| DUAL CLIMA 16HT EC PRO | 1 320 | 140 | 476 | 62 |
| DUAL CLIMA 19HT PRO \| DUAL CLIMA 19HT EC PRO | 1 320 | 466 | 150 | 144 |
| DUAL CLIMA 12HTT PRO \| DUAL CLIMA 12HTT EC PRO | 900 | 140 | 476 | 62 |
| DUAL CLIMA 16HTT PRO \| DUAL CLIMA 16HTT EC PRO | 1 320 | 140 | 476 | 62 |
| DUAL CLIMA 19HTT PRO \| DUAL CLIMA 19HTT EC PRO | 1 320 | 466 | 150 | 144 |
| DUAL CLIMA 22HTT PRO \| DUAL CLIMA 22HTT EC PRO | 1 320 | 466 | 150 | 144 |

| | 6HT / 9HT / 12HT / 12HTT<br>6HT EC / 9HT EC /<br>12HT EC / 12HTT EC | 16HT / 16HTT<br>16HT EC / 16HTT EC | 19HT / 19HTT<br>19HT EC / 19HTT EC | 22HTT<br>22HTT EC |
|---|---|---|---|---|
| IC: Kimeneti ág- Fűtés/Hűtés | 1" | 1-1/4" | 1-1/4" | 1-1/4" |
| RC: Visszatérő ág - Fűtés/Hűtés | 1" | 1-1/4" | 1-1/4" | 1-1/4" |
| V: Kimenet a vízkör leengedéséhez | 1/2" | | 1/2' | 1/2' |
| HP: A hűtőközeg körének nagynyomású csatlakozója | 1/4" SAE | | 1/4" SAE | 1/4" SAE |
| LP: A hűtőközeg körének alacsony nyomású csatlakozója | 1/4" SAE | | 1/4" SAE | 1/4" SAE |

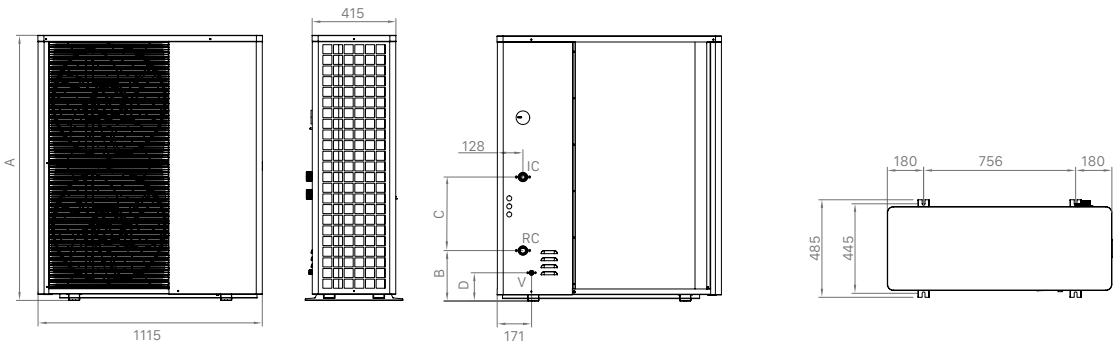

# Dual Clima R
# Dual Clima R EC

Gyártás: SPAIN

## MŰSZAKI ADATOK

| MŰSZAKI JELLEMZŐK | | DUAL CLIMA 6R<br>DUAL CLIMA 6R EC | DUAL CLIMA 9R<br>DUAL CLIMA 9R EC | DUAL CLIMA 12R<br>DUAL CLIMA 12R EC | DUAL CLIMA 16R<br>DUAL CLIMA 16R EC | DUAL CLIMA 19R<br>DUAL CLIMA 19R EC | DUAL CLIMA 16RT<br>DUAL CLIMA 16RT EC | DUAL CLIMA 19RT<br>DUAL CLIMA 19RT EC |
|---|---|---|---|---|---|---|---|---|
| Max. áramerősség | A | 11 | 15 | 17 | 27 | 27 | 9,4 | 9,4 |
| SCOP 35 ºC meleg éghajlati zóna | | 5,6 | 5,5 | 5,8 | 5,9 | 5,8 | 5,9 | 5,8 |
| Maximális fűtési teljesítmény (7/35) | kW | 6,12 | 9,03 | 11,95 | 16,02 | 18,06 | 16,02 | 17,99 |
| Maximális hűtési teljesítmény (35/18) | kW | 6,25 | 8,99 | 11 | 14,85 | 17,82 | 14,85 | 17,82 |
| Elektromos védelem | | IPX4 | | | | | | |
| Szivattyú típusa | | Levegő/Víz, Inverteres, Monoblokk | | | | | | |
| Alkalmazás | | Fűtés, Hűtés és HMV | | | | | | |
| Hűtőközeg | | R32 | | | | | | |
| Hűtőközeg mennyisége | kg | 1,4 | 1,4 | 2,1 | 3 | 3 | 3 | 3 |
| Feszültség | | 230 V ~ 50 Hz | | | | | 400 V ~ 50 Hz | |
| Névleges fűtési fogyasztás (7/35) | kW | 1,35 | 2,04 | 2,76 | 3,39 | 4,17 | 3,39 | 4,17 |
| Névleges hűtési fogyasztás (35/18) | kW | 1,54 | 2,41 | 3,8 | 3,97 | 4,92 | 3,97 | 4,92 |
| Hangnyomás | db(A) | 46 | 48 | 49 | 51 | 52 | 51 | 52 |
| Maximális előremenő hőmérséklet | ºC | 60 | | | | | | |
| Üzemi hőmérséklet-tartomány | ºC | -25/45 | | | | | | |
| Névleges térfogatáram | $m^3/h$ | 1,10 | 1,57 | 2,1 | 2,75 | 3,1 | 2,75 | 3,1 |

## MÉRETEK

| | A | B | C | D |
|---|---|---|---|---|
| DUAL CLIMA 6R<br>DUAL CLIMA 6R EC | 900 | 141 | 279 | 62 |
| DUAL CLIMA 9R<br>DUAL CLIMA 9R EC | 900 | 141 | 279 | 62 |
| DUAL CLIMA 12R<br>DUAL CLIMA 12R EC | 900 | 140 | 476 | 62 |
| DUAL CLIMA 16R<br>DUAL CLIMA 16R EC | 1 320 | 140 | 476 | 62 |
| DUAL CLIMA 19R<br>DUAL CLIMA 19R EC | 1 320 | 140 | 476 | 62 |

| | 6R / 9R / 12R<br>6R EC / 9R EC / 12R EC | 16R / 16R EC | 19R / 19R EC |
|---|---|---|---|
| IC: Kimeneti ág- Fűtés/Hűtés | 1" | 1-1/4" | 1-1/4" |
| RC: Visszatérő ág - Fűtés/Hűtés | 1" | 1-1/4" | 1-1/4" |
| V: Kimenet a vízkör leengedéséhez | 1/2" | | 1/2' |
| HP: A hűtőközeg körének nagynyomású csatlakozója | 1/4" SAE | | 1/4" SAE |
| LP: A hűtőközeg körének alacsony nyomású csatlakozója | 1/4" SAE | | 1/4" SAE |

**DUAL CLIMA R**

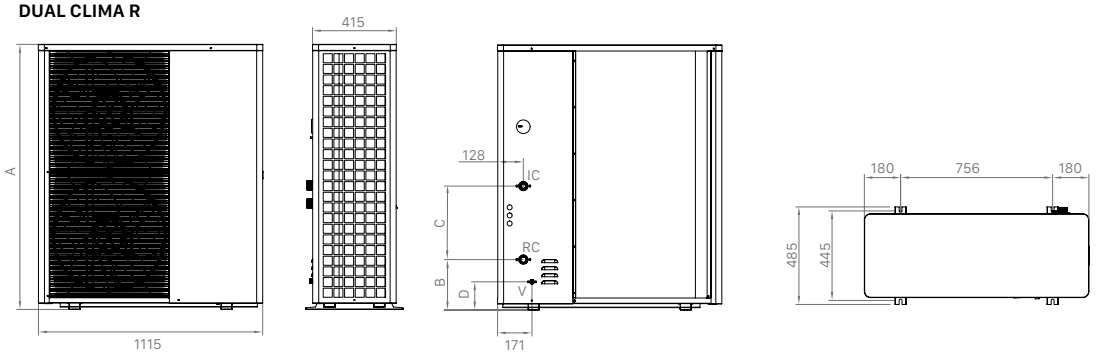


**DUAL CLIMA RT**

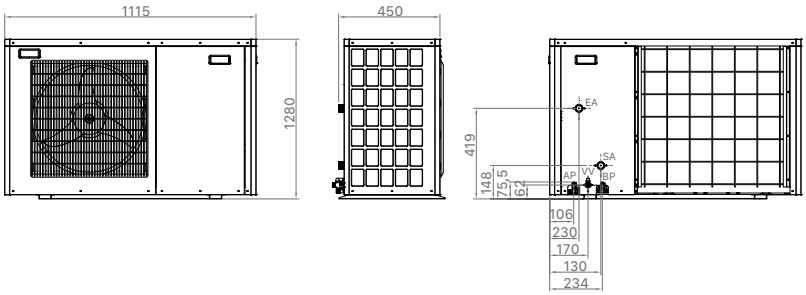


EA: Visszatérő ág 16RT és 19RT: 1-1/4"
SA: Kimeneti ág 16RT és 19RT: 1-1/4"

VV: Leeresztő szelep (1/2")
AP: Nagynyomású szelep
BP: Alacsony nyomású szelep

# Hydrea

## MŰSZAKI ADATOK

| MŰSZAKI JELLEMZŐK | HYDREA 150 | HYDREA 200 | HYDREA 280 | HYDREA 280 S |
|---|---|---|---|---|
| Hőcserélő | NINCS | NINCS | NINCS | VAN |
| Működési tartomány (°C) | 35-70 | 35-70 | 35-70 | 35-70 |
| Scop 7 °C | 3,22 | 3,03 | 3,24 | 3,24 |
| Hűtőközeg | R290/0,14 kg | R290/0,15 kg | R290/0,15 kg | R290/0,15 kg |
| Hangteljesítmény (dB(A)) | 45 | 51 | 51 | 51 |
| Maximális teljesítmény (kW) | 1,0 (+1,5*) | 1,5 (+1,5*) | 1,5 (+1,5*) | 1,5 (+1,5*) |
| Légáramlás (m3/h) | 270 | 290 | 290 | 290 |

| MODELL | KAPACITÁS | HMV-TARTÁLY | TELEPÍTÉS | ENERGIAHATÉKONYSÁGI OSZTÁLY |
|---|---|---|---|---|
| HYDREA 150 | 150 | L | Falra szerelhető | A+ |
| HYDREA 200 | 200 | L | Padlóra szerelhető | |
| HYDREA 280 | 280 | XL | Padlóra szerelhető | |
| HYDREA 280 S | 280 | XL | Padlóra szerelhető | |

| BERENDEZÉS | HYDREA 150 | HYDREA 200 | HYDREA 280 | HYDREA 280 S |
|---|---|---|---|---|
| Hőszivattyú + HMV-tartály | • | • | • | • |
| Kiegészítő fűtőellenállás 1,5 kW | • | • | • | • |
| Dielektromos foglalatok (2) | • | • | • | • |
| Wifikártya | • | • | • | • |

| OPCIÓK | HMV biztonsági szelep HH ½ " - 7 bar | ½"-os menetes elzárószelep beépített visszacsapóval |
|---|---|---|

## MÉRETEK

| MODELL | A | B | C | D | E | F | G | H | I | J | K | L | M |
|---|---|---|---|---|---|---|---|---|---|---|---|---|---|
| HYDREA 150 | Ø560 | 280 | 1 105 | 1 475 | 1 480 | Ø 120 | 885 | 635 | 120 | 130 | 105 | 100 | 615 |
| HYDREA 200 | Ø560 | 280 | 1 265 | 1 710 | 1 745 | Ø 160 | 40 | 1 125 | 1 025 | 32 | 800 | 870 | 975 |
| HYDREA 280 | Ø600 | 320 | 1 510 | 1 955 | 1 990 | Ø 160 | 40 | 1 370 | 1 270 | 32 | 950 | 970 | 1 150 |
| HYDREA 280 S | Ø600 | 320 | 1 510 | 1 955 | 1 990 | Ø 160 | 40 | 1 370 | 1 270 | 32 | 950 | 970 | 1 150 |

**ELŐLNÉZET HYDREA 150**

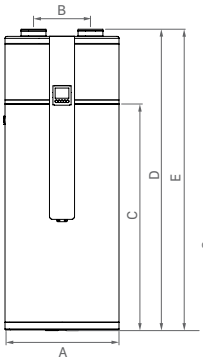


**HÁTSÓ NÉZET HYDREA 150**

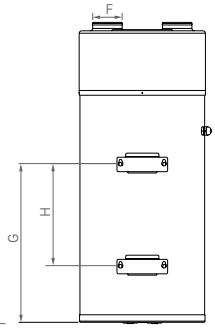


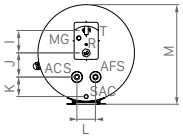


**ELŐLNÉZET HYDREA 200 HYDREA 280**

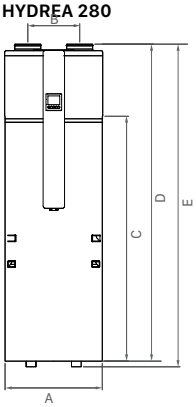


**HÁTSÓ NÉZET HYDREA 200**

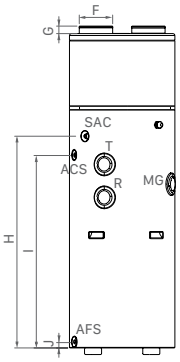


**HÁTSÓ NÉZET HYDREA 280**

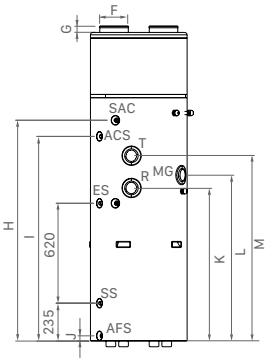


ACS: Háztartási melegvíz-kimenet, 1/2"
AFS: Hideg háztartási hidegvíz-bemenet, 1/2"
SAC: Kondenzvíz-kimenet, 1/2"
T: Biztonsági termosztát
R: Ellenállás
MG: Magnézium védőanód csatlakozás

ACS: Háztartási melegvíz-kimenet, 3/4"
AFS: Hideg háztartási hidegvíz-bemenet, 3/4"
SAC: Kondenzvíz-kimenet, 1/2"
T: Biztonsági termosztát
R: Ellenállás
MG: Magnézium védőanód csatlakozás
ES: Hőcserélő bemenet
SS: Hőcserélő kimenet

# Fusion Hybrid Oil

## MŰSZAKI ADATOK

| MŰSZAKI JELLEMZŐK | | FUSION HYBRID OIL 9/165 | FUSION HYBRID OIL 12/165 |
|---|---|---|---|
| Hőm. határérték - víz (fűtés üzemmódban) | ºC | 80 | |
| Hőm. határérték - használati melegvíz | ºC | 70 | |
| Áramellátás | | - ~220-230 V - 50 Hz - 200 W | |
| Maximális fűtési üzemi nyomás | bar | 3 | |
| Tágulási tartály kapacitása - fűtés | l | 7,5 + 2 | |
| Energiahatékonysági osztály - HMV | | A | |

| KÜLTÉRI MODUL | | | |
|---|---|---|---|
| Energiahatékonysági osztály 35 °C/55 °C Tartomány: A+++ - D | - | A+++ / A++ | A+++ / A++ |
| Névleges fűtési kapacitás | kW | 9,03 | 11,95 |
| Névleges hűtési kapacitás | kW | 8,99 | 11 |
| Névleges fűtési fogyasztás | kW | 2,04 | 2,76 |
| Névleges hűtési fogyasztás | kW | 2,41 | 3,8 |
| COP (Levegő 7ºC,Víz 35ºC) | - | 4,44 | 4,32 |
| Maximális erősség | A | 15 | 17 |
| Hűtőközeg | - | R32 | R32 |
| Hűtőközeg mennyisége | kg | 1,4 | 2,1 |
| Hangnyomás (LP) | dB(A) | 48 | 49 |

| BELTÉRI MODUL | | |
|---|---|---|
| HMV-tároló űrtartalma | l | 165 |
| Inerciatartály űrtartalma | l | 50 |
| Generátor típusa | | Alacsony hőmérséklet |
| Hasznos hőteljesítmény | kW | 28,1 |
| Hasznos hőteljesítmény 30% | kW | 8,9 |
| Szezonális fűtési hatékonyság | % | 86 |
| Hőveszteség készenléti üzemmódban | Pstby kW | 0,106 |
| Nitrogén-oxid kibocsátás | NOx mg/kWh | 85 |
| Füstttömegáram | kg/s | 0,0132 |
| Füstmennyiség csökkenése | mbar | 0,17 |

## MÉRETEK

| | A | B | C | D |
|---|---|---|---|---|
| FUSION HYBRID OIL 9/165 | 900 | 141 | 279 | 62 |
| FUSION HYBRID OIL 12/165 | 900 | 140 | 476 | 62 |

| | |
|---|---|
| IC: Kimeneti ág- Fűtés/Légkondicionálás | 1" |
| RC: Visszatérő ág - Fűtés/Légkondicionálás | 1" |
| V: Kimenet a vízkör leengedéséhez | 1/2" |
| HP: A hűtőközeg körének nagynyomású csatlakozója | 1/4" SAE |
| LP: A hűtőközeg körének alacsony nyomású csatlakozója | 1/4" SAE |

KÜLTÉRI MODUL

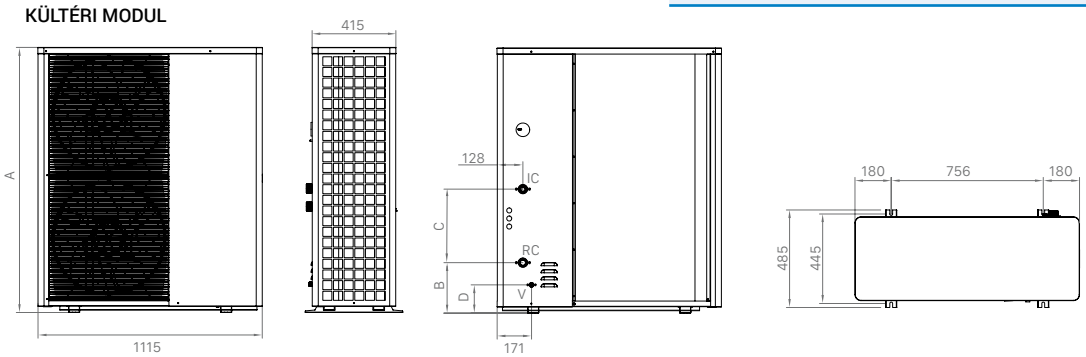


BELTÉRI MODUL

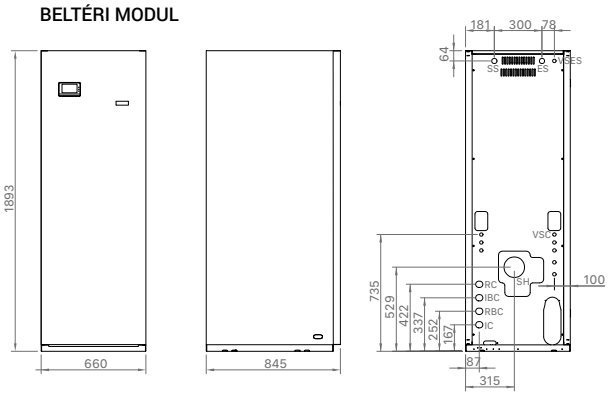


VSC: Biztonsági szelep - fűtés
RC: Visszatérő
IBC: Kimenet a hőszivattyúhoz
RBC: Hőszivattyú visszatérő ága
IC: Előremenő
SS: Háztartási víz kimenet
ES: Háztartási víz bemenet
VSES: Biztonsági szelep - HMV
SH: Füst kimenet

DOMUSA TEKNIK

# Fusion Hybrid Gas Condens

## MŰSZAKI ADATOK

| MŰSZAKI JELLEMZŐK | | FUSION HYBRID GAS CONDENS 6/165 | FUSION HYBRID GAS CONDENS 9/165 | FUSION HYBRID GAS CONDENS 12/165 |
|---|---|---|---|---|
| HMV-tároló űrtartalma | l | 165 | 165 | 165 |
| Hőm. határérték - víz (fűtés üzemmódban) | °C | 80 | | |
| Hőm. határérték - használati melegvíz | °C | 70 | | |
| Áramellátás | | - ~220-230 V - 50 Hz - 200 W | | |
| Maximális fűtési üzemi nyomás | bar | 3 | | |
| Tágulási tartály kapacitása - fűtés | l | 8 + 2 | | |
| Energiahatékonysági osztály - HMV | | A | | |

### KÜLTÉRI MODUL

| | | | | |
|---|---|---|---|---|
| Energiahatékonysági osztály 35 °C/55 °C Tartomány: A+++ - D | - | A+++ / A++ | A+++ / A++ | A+++ / A++ |
| Névleges fűtési kapacitás | kW | 6,12 | 9,03 | 11,95 |
| Névleges hűtési kapacitás kW | 6,1 | 6,25 | 8,99 | 11 |
| Névleges fűtési fogyasztás | kW | 1,35 | 2,04 | 2,76 |
| Névleges hűtési fogyasztás | kW | 1,54 | 2,41 | 3,8 |
| COP (Levegő 7°C,Víz 35°C) | - | 4,54 | 4,44 | 4,32 |
| Maximális erősség | A | 11 | 15 | 17 |
| Hűtőközeg | - | R32 | R32 | R32 |
| Hűtőközeg mennyisége | kg | 1,4 | 1,4 | 2,1 |
| Hangnyomás (LP) | dB(A) | 46 | 48 | 49 |

### BELTÉRI MODUL

| | | | | |
|---|---|---|---|---|
| Inerciatartály űrtartalma | l | 50 | | |
| Gáz típusa | | G20 | G25 | G31 |
| Előkeverő rendszer | | Adaptív gáz | | |
| Modulációs tartomány | | 1:10 | | |
| Égéstér anyaga | | Rozsdamentes acél | | |
| Szezonális fűtési hatékonyság (ηs) | % | 92 („A" osztály) | | |
| Névleges hasznos Fűtési teljesítmény (Max.) (80/6 °C) | kW | 23,7 | 23,7 | 23,7 |
| Névleges hasznos Fűtési teljesítmény (Min.) (80/60 °C) | kW | 3,2 | 3,2 | 3,2 |
| Névleges hasznos Kondenzációs teljesítmény (Max.) (50/30 °C) | kW | 25,3 | 25,3 | 25 |
| Névleges hasznos Kondenzációs teljesítmény (Min.) (50/30 °C) | kW | 3,6 | 3,6 | 3,5 |
| Nox osztály | | 6 | | |
| Típus | | B23, B23P, B33, C13, C33, C53, C63, C83, C93 | | |

## MÉRETEK

BELTÉRI MODUL

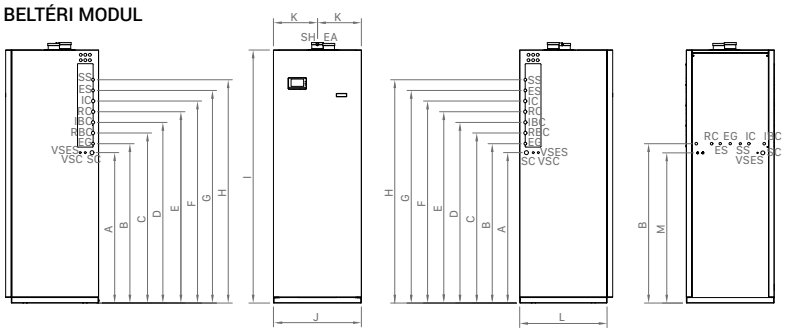


IC: Előremenő - Fűtés/Légkondicionálás, Ø22 1" M
RC: Visszatérő - Fűtés/Légkondicionálás, Ø22 1" M
IBC: Hőszivattyú visszatérő ága, Ø22 1" M
RBC: Hőszivattyú visszatérő ága, Ø22 1" M
EG: Gáz bemenet 3/4" M
ES: Hideg háztartási melegvíz bemenet 3/4" M
SS: Hideg háztartási melegvíz kimenet 3/4" M
VSES: Biztonsági szelep - fűtés
SC: Kondenzvíz kimenet
SH: Füst kimenet Ø80
EA: Levegő bemenet Ø80

| | A | B | C | D | E | F | G | H | I | J | K | L | M | N | O | P |
|---|---|---|---|---|---|---|---|---|---|---|---|---|---|---|---|---|
| FUSION HYBRID GAS CONDENS 6/165 | 1 130 | 1 200 | 1 280 | 1 360 | 1 440 | 1 520 | 1 600 | 1 680 | 1 900 | 660 | 330 | 690 | 1125 | 255 | 190 | 75 |
| FUSION HYBRID GAS CONDENS 9/165 | 1 130 | 1 200 | 1 280 | 1 360 | 1 440 | 1 520 | 1 600 | 1 680 | 1 900 | 660 | 330 | 690 | 1125 | 255 | 190 | 75 |
| FUSION HYBRID GAS CONDENS 12/165 | 1 130 | 1 200 | 1 280 | 1 360 | 1 440 | 1 520 | 1 600 | 1 680 | 1 900 | 660 | 330 | 690 | 1125 | 255 | 190 | 75 |

KÜLTÉRI MODUL

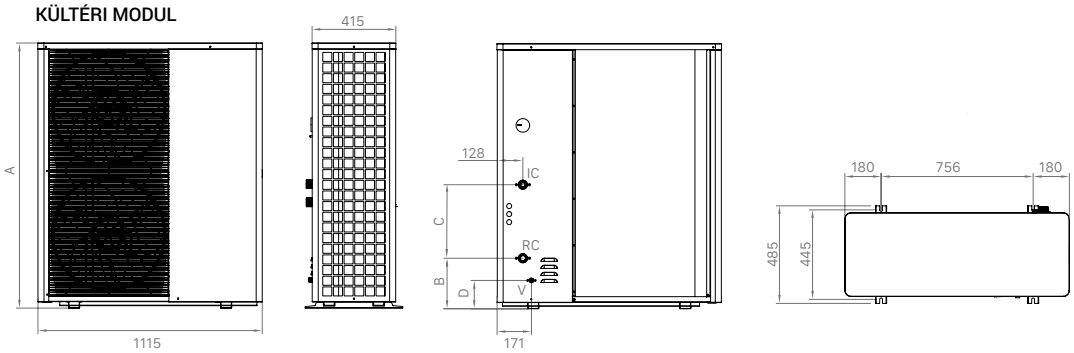


| | A | B | C | D |
|---|---|---|---|---|
| FUSION HYBRID GAS CONDENS 6/165 | 900 | 141 | 279 | 62 |
| FUSION HYBRID GAS CONDENS 9/165 | 900 | 141 | 279 | 62 |
| FUSION HYBRID GAS CONDENS 12/165 | 900 | 140 | 476 | 62 |

| | |
|---|---|
| IC: Kimeneti ág- Fűtés/Légkondicionálás | 1" |
| RC: Visszatérő ág - Fűtés/Légkondicionálás | 1" |
| V: Kimenet a vízkör leengedéséhez | 1/2" |
| HP: A hűtőközeg körének nagynyomású csatlakozója | 1/4" SAE |
| LP: A hűtőközeg körének alacsony nyomású csatlakozója | 1/4" SAE |

MODUL
iConnect
ALAPFELSZERELTSÉG AZ EC MODELLEKBEN

# Acqua TRIO ME

A CTE SZERINT MEGÚJÍTHATÓ SCOP DHW >2,5

| MODELL | TELEPÍTÉS | HMV ŰRTARTALOM L | PUFFER ŰRTARTALOM L | ALKALMAZÁS | ENERGIAHATÉKONYSÁGI OSZTÁLY |
|---|---|---|---|---|---|
| ACQUA TRIO ME 110 | Függőleges fal | 85 | 20 | Fűtés, Hűtés és HMV | C |
| ACQUA TRIO ME 110 EC * | Függőleges fal | 85 | 20 | | |

| OPCIÓK | 1,5 kW-os elektromosellenállás-készlet | Energiamérő (kizárólag EC modellekhez) | AF érzékelő (kizárólag EC modellekhez) | Katódvédelmi kit |
|---|---|---|---|---|

# Acqua DUO ME

| MODELL | TELEPÍTÉS | HMV ŰRTARTALOM L | PUFFER ŰRTARTALOM L | ALKALMAZÁS | ENERGIAHATÉKONYSÁGI OSZTÁLY |
|---|---|---|---|---|---|
| ACQUA DUO ME 110 | Függőleges fal | 85 | 20 | Fűtés és HMV | C |
| ACQUA DUO ME 110 EC * | Függőleges fal | 85 | 20 | | |

| OPCIÓK | Energiamérő (kizárólag EC modellekhez) | AF érzékelő (kizárólag EC modellekhez) | Katódvédelmi kit |
|---|---|---|---|

**ACQUA TRIO ME 110**

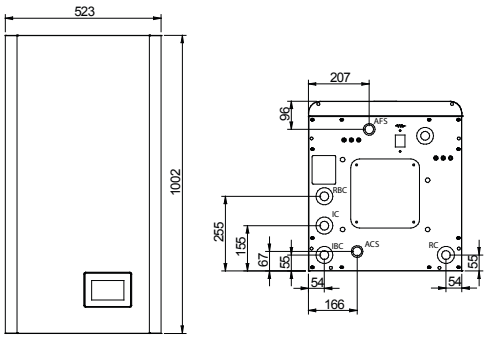


**ACQUA TRIO ME 110 EC**

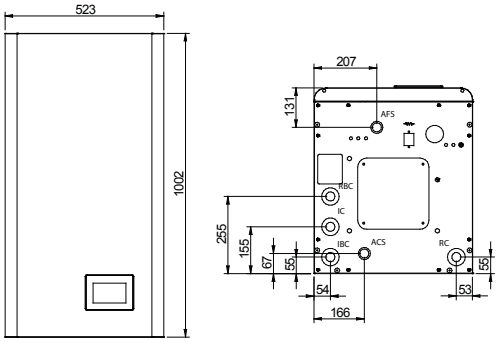


**ACQUA DUO ME 110**

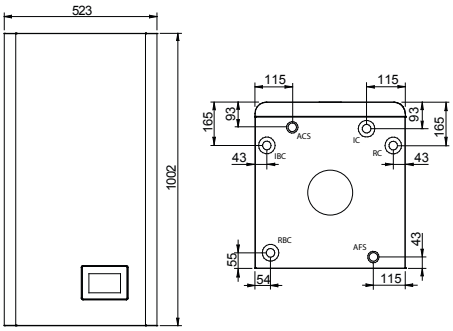


**ACQUA DUO ME 110 EC**

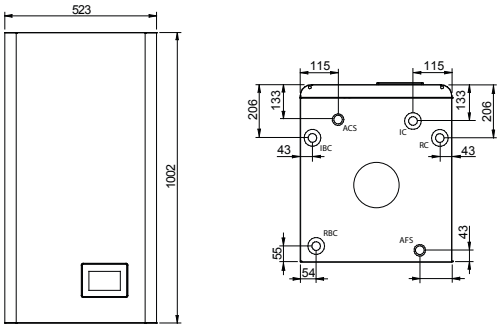

MODUL
iConnect
ALAPFELSZERELTSÉG
AZ EC MODELLEKBEN

# Acqua TRIO SE

A CTE SZERINT MEGÚJÍTHATÓ SCOP DHW >2,5

| MODELL | TELEPÍTÉS | HMV ŰRTARTALOM L | PUFFER ŰRTARTALOM L | ALKALMAZÁS | ENERGIAHATÉKONYSÁGI OSZTÁLY |
|---|---|---|---|---|---|
| ACQUA TRIO ME 110 | Padlóra szerelhető | 120 | 30 | Fűtés, Hűtés és HMV | C |
| ACQUA TRIO ME 110 EC * | Padlóra szerelhető | 120 | 30 | | |

| OPCIÓK | 1,5 kW-os elektromosel-lenállás-készlet | Energiamérő (kizárólag EC modellekhez) | Nagy hatékonyságú szivattyúkészlet 15/7 szigeteléssel a telepítéshez | Katódvédelmi kit |
|---|---|---|---|---|

# Acqua DUO SE

| MODELL | TELEPÍTÉS | HMV ŰRTARTALOM L | PUFFER ŰRTARTALOM L | ALKALMAZÁS | ENERGIAHATÉKONYSÁGI OSZTÁLY |
|---|---|---|---|---|---|
| ACQUA DUO SE 170 | Padlóra szerelhető | 120 | 30 | Fűtés és HMV | C |
| ACQUA DUO SE 170 EC * | Padlóra szerelhető | 120 | 30 | | |

| OPCIÓK | Fogyasztásmérő (kizárólag EC modellekhez) | AF érzékelő (kizárólag EC modellekhez) | Nagy hatékonyságú szivattyúkészlet 15/7 szigeteléssel telepítéshez | Katódvédelmi kit |
|---|---|---|---|---|

**ACQUA TRIO SE 170**

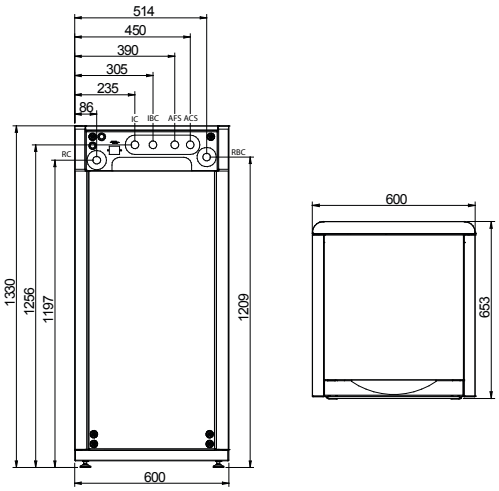


**ACQUA TRIO SE 170 EC**

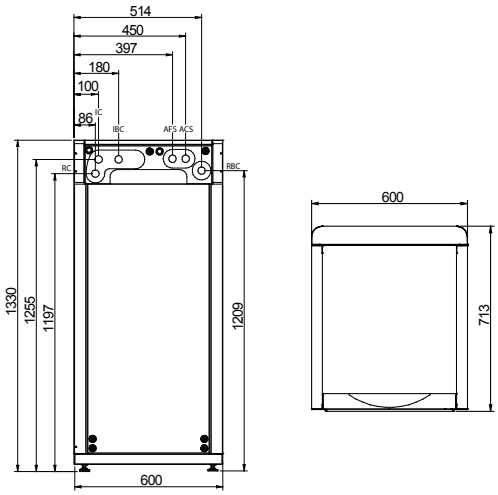


**ACQUA DUO SE 170 EC**

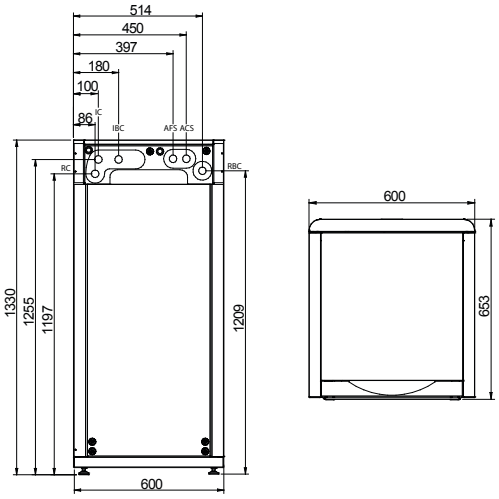


**ACQUA DUO SE 170 EC**

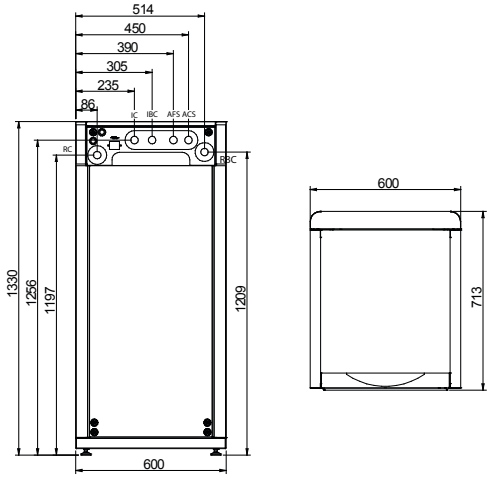

# Acqua TRIO OD

| MODELL | TELEPÍTÉS | HMV ŰRTARTALOM L | PUFFER ŰRTARTALOM L | ALKALMAZÁS | ENERGIAHATÉKONYSÁGI OSZTÁLY |
|---|---|---|---|---|---|
| ACQUA TRIO OD | Padlóra szerelhető | 120 | 30 | Fűtés, Hűtés és HMV | B |

| OPCIÓK | 1,5 kW-os elektromosellenállás-készlet | Nagy hatékonyságú szivattyúkészlet 15/7 OD-szigeteléssel | Katódvédelmi kit |
|---|---|---|---|

**ACQUA TRIO 170 OD**

HÁTSÓ NÉZET

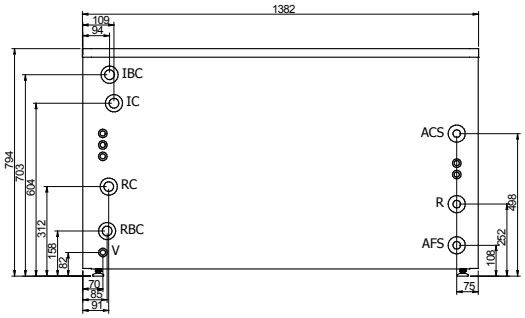


**ACQUA 110**

ELÖLNÉZET

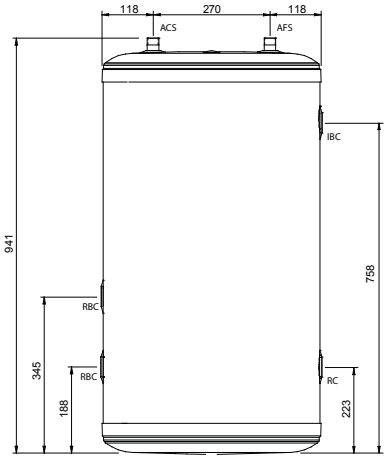


# Acqua

A CTE SZERINT MEGÚJÍTHATÓ SCOP DHW >2,5

| MODELL | TELEPÍTÉS | HMV ŰRTARTALOM L | PUFFER ŰRTARTALOM L | ALKALMAZÁS | ENERGIAHATÉKONYSÁGI OSZTÁLY |
|---|---|---|---|---|---|
| ACQUA TRIO 110 | Függőleges fal | 85 | 20 | Fűtés, hűtés és HMV | C |

| OPCIÓK | 1,5 kW-os elektromos ellenállás készlet (kizárólag a TRIO modellhez) | Háromutas szelep | Biztonsági szelep | Katódvédelmi kit |
|---|---|---|---|---|

TARTOZÉKOK

# Easy Connect csatlakozómodul

| OPCIÓK | Fogyasztásmérő | Hőmérséklet-érzékelő az inerciatartályhoz | Csak AF-érzékelő |
|---|---|---|---|

| AZ EASY CONNECT MODUL ÁLTAL NYÚJTOTT CSATLAKOZTATÁSI LEHETŐSÉGEK: | |
|---|---|
| Inerciatartály-érzékelő | A berendezés keringetőszivattyújának vezérlése |
| Külső érzékelő | Áramlásvezérlés hűtés vagy fűtés esetén |
| SG Ready | Bemenet, fogyasztásmérő |
| Nedvességérzékelő | |

| MÉRETEK | | |
|---|---|---|
| SZÉLESSÉG | MAGASSÁG | MÉLYSÉG |
| 470 | 330 | 113 |

MODUL iConnect ALAPFELSZERELTSÉG AZ EC MODELLEKBEN

# Fusion Combi

## FUSION COMBI | FUSION COMBI EC

### MŰSZAKI ADATOK

| MODELL | ALKALMAZÁS | TELEPÍTÉS | ELSŐDLEGES ŰRTARTALOM | ENERGIAHATÉKONYSÁGI OSZTÁLY |
|---|---|---|---|---|
| FUSION COMBI W 50 | Fűtés / hűtés | Falra szerelhető | 50 | C |
| FUSION COMBI F 80 | Fűtés / hűtés | Padlóra szerelhető | 80 | |
| FUSION COMBI EC W 50 | Fűtés / hűtés | Falra szerelhető | 50 | |
| FUSION COMBI EC F 80 | Fűtés / hűtés | Padlóra szerelhető | 80 | |

| BERENDEZÉS | FUSION COMBI | | FUSION COMBI EC | |
|---|---|---|---|---|
| | W 50 | F 80 | W 50 | F 80 |
| Nagy hatásfokú keringetőszivattyú | • | • | • | • |
| Szűrő | • | • | • | • |
| Inerciatartály | • | • | • | • |
| Bemenet, fogyasztásmérő | | | • | • |
| Páratartalom-mérő szonda bemenete | | | • | • |
| A berendezés keringetőszivattyújának vezérlése | | | • | • |
| Áramlásvezérlés hűtés vagy fűtés esetén | | | • | • |
| SG Ready | | | • | • |
| Légszelep | | • | | • |
| Leengedőkulcs | | • | | • |
| Inerciatartály-érzékelő | | | • | • |
| Külső érzékelő | | | • | • |

| OPCIÓK | FUSION COMBI EC | |
|---|---|---|
| | W 50 | F 80 |
| Fogyasztásmérő | • | • |
| Inerciatartály-érzékelő | • | • |
| Csak AF-érzékelő | • | • |

### MÉRETEK

FUSION COMBI W 50
FUSION COMBI EC W 50

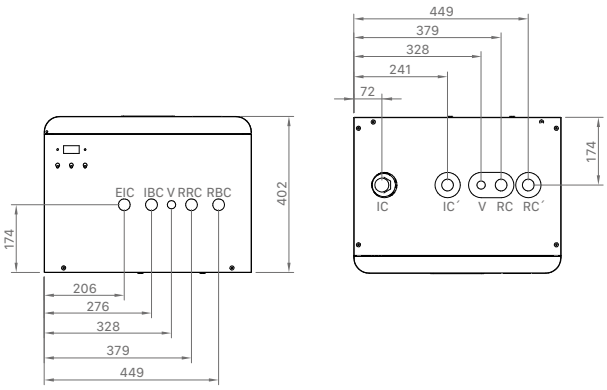


FUSION COMBI F 80
FUSION COMBI EC F 80

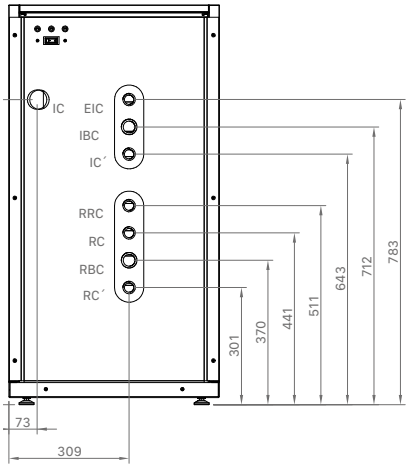


IC: Előremenő - Fűtés/Hűtés (M 1")
RC: Visszatérő - Fűtés/Hűtés (H 1")
EIC: Bemenet a kazán előremenő ágától (H 1")
RRC: Visszatérés a kazán visszatérő ágától (H 1")
IC: Előremenő - Fűtés/Hűtés (H 1")
RC: Visszatérő - Fűtés/Hűtés berendezés
IBC: Hőszivattyú előremenő ága (H 1")
RBC: Hőszivattyú visszatérő ága (H 1")
V: Leeresztés/Tisztítás (H 3/8")

IC: Előremenő - Fűtés/Hűtés (M 3/4")
RC: Visszatérő - Fűtés/Hűtés (M 3/4")
EIC: Bemenet a kazán előremenő ágától (M 3/4")
RRC: Visszatérés a kazán visszatérő ágától (M 3/4")
IC: Előremenő - Fűtés/Hűtés (M 3/4")
RC: Visszatérő - Fűtés/Hűtés (M 3/4")
IBC: Hőszivattyú előremenő ága (M 1")
RBC: Hőszivattyú visszatérő ága (M 1")

| | SZÉLESSÉG | MAGASSÁG | MÉLYSÉG |
|---|---|---|---|
| FUSION COMBI W 50 | 534 | 711 | 402 |
| FUSION COMBI F 80 | 540 | 1025 | 594 |
| FUSION COMBI EC W 50 | 534 | 710 | 427 |
| FUSION COMBI EC F 80 | 540 | 1025 | 595 |

# Fusion

## FUSION | FUSION EC

### MŰSZAKI ADATOK

| MODELL | ŰRTARTALOM HMV L | ALKALMAZÁS | HŐCSERÉLŐ FELÜLET M² | ENERGIAHATÉKONYSÁGI OSZTÁLY |
|---|---|---|---|---|
| FUSION 150 | 150 | Fűtés, hűtés és HMV | 2,25 | C |
| FUSION 200 | 200 | | 2,50 | |
| FUSION 300 | 300 | | 3,10 | |
| FUSION EC 150 | 150 | | 2,25 | |
| FUSION EC 200 | 200 | | 2,50 | |
| FUSION EC 300 | 300 | | 3,10 | |

| BERENDEZÉS | FUSION | FUSION EC |
|---|---|---|
| HMV biztonsági szelep | • | • |
| Dielektromos foglalatok | • | • |
| Tágulási tartály - HMV | • | • |
| Rozsdamentes acél HMV-tároló | • | • |
| Töltésmegszakító | • | • |
| Háromutas szelep | • | • |
| Szűrő | • | • |
| Tartalék kazánellenállás csatlakozóval | • | • |
| Csatlakozómodul két vezetékkel | • | • |
| Áramlásvezérlés hűtés vagy fűtés esetén | | • |
| A berendezés keringetőszivattyújának vezérlése | | • |
| SG Ready | | • |
| Napelemes érzékelő bemenete | | • |
| Páratartalom-mérő szonda bemenete | | • |

| OPCIÓK | FUSION | FUSION EC |
|---|---|---|
| Kit FUSION HE tágulási tartály, fűtés | • | • |
| Ellenálláskészlet 1,5 kW FUSION | • | • |
| Ellenálláskészlet 2,5 kW FUSION | • | • |
| Ellenálláskészlet 3,5 kW FUSION | • | • |
| DC1D hidraulikus kit (hidraulikus váltó kit) | • | • |
| Katódvédelem | | • |
| Tartalék szivattyúkészlet | | • |
| Fogyasztásmérő | | • |
| Puffertartály-érzékelő | | • |
| Csak AF-érzékelő | | • |

### MÉRETEK

HÁTSÓ NÉZET

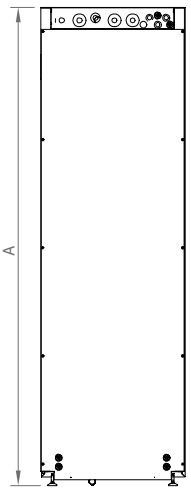


FELÜLNÉZET

FUSION 300

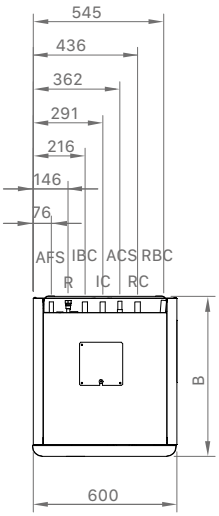


IC: Előremenő - Fűtés/Hűtés, Ø22 (csatlakozás: 1" M).
RC: Visszatérő - Fűtés/Hűtés, Ø22 (csatlakozás: 1" M).
IBC: Hőszivattyú visszatérő ága, Ø22 (csatlakozás: 1" M).
RBC: Hőszivattyú visszatérő ága, Ø22 (csatlakozás: 1" M).
ACS: Háztartási melegvíz kimenet 1/2" M.
AFS: Hideg háztartási víz bemenet, Ø18 (csatlakozás: 3/4" M).
R: HMV visszaforgató csatlakozó, 1/2" M.

| | TELJES MAGASSÁG A (mm) | MÉLYSÉG „B" OLDAL (mm) |
|---|---|---|
| FUSION 150 | 1560 | 610 |
| FUSION 200 | 1965 | 610 |
| FUSION 300 | 1995 | 667 |
| FUSION EC 150 | 1560 | 635 |
| FUSION EC 200 | 1965 | 635 |
| FUSION EC 300 | 1995 | 692 |

DOMUSA TEKNIK

# Fusion Trio

## FUSION TRIO | FUSION EC TRIO

### MŰSZAKI ADATOK

| MODELL | ŰRTARTALOM HMV L | ŰRTARTALOM ELSŐDLEGES L | ALKALMAZÁS | HŐCSERÉLŐ FELÜLET M² | ENERGIAHATÉKONYSÁGI OSZTÁLY |
|---|---|---|---|---|---|
| FUSION TRIO 200/50 | 200 | 50 | Fűtés, hűtés és HMV | 2,25 | C |
| FUSION TRIO 200/80 | 200 | 80 | | 2,50 | |
| FUSION EC TRIO 200/50 | 200 | 50 | | 2,25 | |
| FUSION EC TRIO 200/80 | 200 | 80 | | 2,50 | |

| BERENDEZÉS | FUSION TRIO | FUSION EC TRIO |
|---|---|---|
| HMV biztonsági szelep | • | • |
| Dielektromos foglalatok | • | • |
| Tágulási tartály - HMV | • | • |
| Rozsdamentes acél HMV-tároló | • | • |
| Töltésmegszakító | • | • |
| Háromutas szelep | • | • |
| Szűrő | • | • |
| Inerciatartály | • | • |
| Fűtési tágulási tartály | • | • |
| Áramlásvezérlés hűtés vagy fűtés esetén | | • |
| SG Ready | | • |
| Napelemes érzékelő bemenete | | • |
| Páratartalom-mérő szonda bemenete | | • |

| OPCIÓK | FUSION TRIO | FUSION EC TRIO |
|---|---|---|
| Ellenálláskészlet 1,5 kW FUSION | • | • |
| Ellenálláskészlet 2,5 kW FUSION | • | • |
| Ellenálláskészlet 3,5 kW FUSION | • | • |
| Katódvédelem | • | • |
| Tartalék szivattyúkészlet | • | • |
| Fogyasztásmérő | | • |
| Inerciatartály-érzékelő | | • |
| Csak AF-érzékelő | | • |

### MÉRETEK

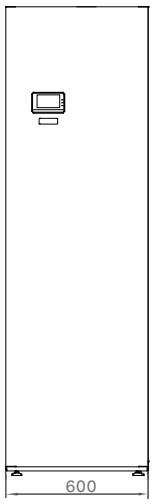


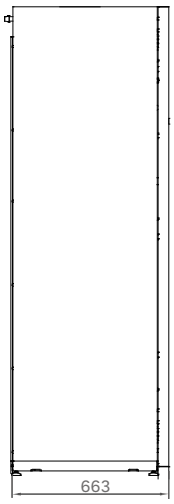


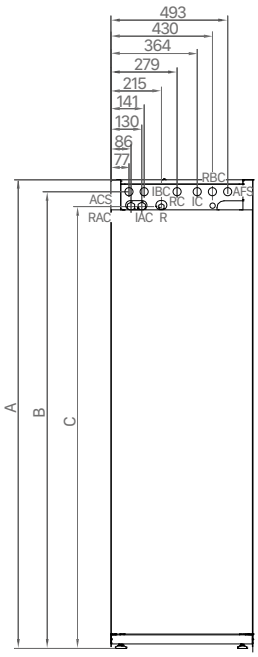


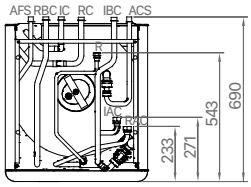


IC: Kimeneti ág - Fűtés/Hűtés
RC: Visszatérő ág - Fűtés/Hűtés
IBC: Hőszivattyú előremenő ága
RBC: Hőszivattyú visszatérő ága
ACS: Háztartási melegvíz kimenet
AFS: Hideg háztartási melegvíz bemenet
R: HMV visszaforgató csatlakozó
IAC: Kazán tartalék előremenő ága fűtéshez
RAC: Tartalék kazán visszatérő ága Fűtéshez

| | MAGASSÁG ÖSSZESEN A (mm) | MAGASSÁG FOGLALATOK B (mm) | MAGASSÁG FOGLALATOK C (mm) |
|---|---|---|---|
| FUSION TRIO 200/50 | 2028 | 1980 | 1917 |
| FUSION TRIO 200/80 | 2098 | 2050 | 1987 |
| FUSION EC TRIO 200/50 | 2028 | 1980 | 1917 |
| FUSION EC TRIO 200/80 | 2098 | 2050 | 1987 |

# Fusion Heat

## FUSION HEAT | FUSION EC HEAT

### MŰSZAKI ADATOK

| MODELL | ALKALMAZÁS | TELEPÍTÉS | ELSŐDLEGES ŰRTARTALOM | ENERGIAHATÉKONYSÁGI OSZTÁLY |
|---|---|---|---|---|
| FUSION HEAT 50 | Fűtés / hűtés | Falra szerelhető | 50 | C |
| FUSION EC HEAT 50 | Fűtés / hűtés | Falra szerelhető | 50 | |

| BERENDEZÉS | FUSION HEAT | FUSION EC HEAT |
|---|---|---|
| Nagy hatásfokú keringetőszivattyú | • | • |
| Szűrő | • | • |
| Puffertartály, 50 l | • | • |
| Aljzat kiegészítő fűtőellenállásnak | • | • |
| Bemenet, fogyasztásmérő | | • |
| Páratartalom-mérő szonda bemenete | | • |
| A berendezés keringetőszivattyújának vezérlése | | • |
| Áramlásvezérlés hűtés vagy fűtés esetén | | • |
| SG Ready | | • |

| OPCIÓK | FUSION HEAT | FUSION EC HEAT |
|---|---|---|
| Készlet, elektromos ellenállás 2,5 kW HEAT 50 | • | • |
| Készlet, elektromos ellenállás 3,5 KW HEAT 50 | • | • |
| Fogyasztásmérő | | • |
| Puffertartály-érzékelő | | • |
| Csak AF-érzékelő | | • |

### MÉRETEK

FUSION HEAT / FUSION EC HEAT

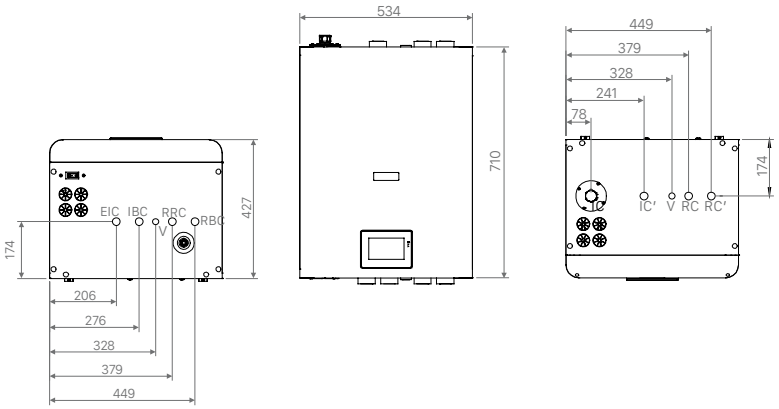


IC: Előremenő - Fűtés/Hűtés (M 1")
RC: Visszatérő - Fűtés/Hűtés (H 1")
EIC: Bemenet a kazán előremenő ágától (H 1")
RRC: Visszatérés a kazán visszatérő ágától (H 1")
IC: Előremenő - Fűtés/Hűtés (H 1")
RC: Visszatérő - Fűtés/Hűtés berendezés
IBC: Hőszivattyú előremenő ága (H 1")
RBC: Hőszivattyú visszatérő ága (H 1")
V: Leeresztés/Tisztítás (H 3/8")

| | SZÉLESSÉG | MAGASSÁG | MÉLYSÉG |
|---|---|---|---|
| FUSION HEAT 50 | 534 | 760 | 427 |
| FUSION EC HEAT 50 | 540 | 760 | 427 |

# BT 50

| MODELL | ŰRTARTALOM L | TÍPUS | ALKALMAZÁS | MÉRETEK | | ENERGIAHATÉKONYSÁGI OSZTÁLY |
|---|---|---|---|---|---|---|
| | | | | MAGASSÁG | ÁTMÉRŐ | |
| BT 50 | 50 | Acél | Fűtés / hűtés | 586 | 530 | C |
| BT50 INOX | 50 | Rozsdamentes acél | | 586 | 530 | C |

# BT 100-200

| MODELL | TELEPÍTÉS | TÍPUS | ŰRTARTALOM L | ALKALMAZÁS | MÉRETEK | | ENERGIAHATÉKONYSÁGI OSZTÁLY |
|---|---|---|---|---|---|---|---|
| | | | | | ÁTMÉRŐ | MAGASSÁG | |
| BT 100 M | Falra szerelhető | Acél | 100 | Fűtés / hűtés | 581 | 739 | C |
| BT 100 | Padlóra szerelhető | Acél | 100 | | 581 | 852 | |
| BT 150 | Padlóra szerelhető | Acél | 150 | | 581 | 1132 | |
| BT 200 | Padlóra szerelhető | Acél | 200 | | 581 | 1432 | |
| BT INOX 100 M | Falra szerelhető | Rozsdamentes acél | 100 | | 581 | 739 | |
| BT INOX 100 | Padlóra szerelhető | Rozsdamentes acél | 100 | | 581 | 852 | |
| BT INOX 150 | Padlóra szerelhető | Rozsdamentes acél | 150 | | 581 | 1132 | |
| BT INOX 200 | Padlóra szerelhető | Rozsdamentes acél | 200 | | 581 | 1432 | |

# BTS 100-150

| MODELL | HŐCSERÉLŐ FELÜLET | MÉRETEK | | ENERGIAHATÉKONYSÁGI OSZTÁLY |
|---|---|---|---|---|
| | | ÁTMÉRŐ | MAGASSÁG | |
| BTS 100 | 1,9 | 581 | 765 | C |
| BTS 150 | 2,4 | 581 | 1 040 | |

# BT DUO HE

GARANCIA 8 ÉV A TARTÁLYRA

| MODELL | ELSŐDLEGES ŰRTARTALOM L | ŰRTARTALOM HMV L | ALKALMAZÁS | MÉRETEK | | ENERGIAHATÉKONYSÁGI OSZTÁLY |
|---|---|---|---|---|---|---|
| | | | | ÁTMÉRŐ | MAGASSÁG | |
| BT DUO HE 180/60 | 60 | 180 | Fűtés és HMV | 581 | 1740 | C |

# BT TRIO

GARANCIA 10 ÉV A TARTÁLYRA

| MODELL | ELSŐDLEGES ŰRTARTALOM L | HMV ŰRTARTALOM L | ALKALMAZÁS | MÉRETEK | | CSEREFELÜLET | ENERGIAHATÉKONYSÁGI OSZTÁLY |
|---|---|---|---|---|---|---|---|
| | | | | ÁTMÉRŐ | MAGASSÁG | | |
| BT TRIO 200/50 | 50 | 200 | Fűtés, hűtés és HMV | 608 | 1718 | 2,5 | C |
| BT TRIO 200/80 | 80 | 200 | | 608 | 1790 | 2,5 | |



# SANIT HE

GARANCIA 10 ÉV A TARTÁLYRA

| MODELL | ŰRTARTALOM L | ALKALMAZÁS | MÉRETEK | | CSEREFELÜLET | ENERGIAHATÉKONYSÁGI OSZTÁLY |
|---|---|---|---|---|---|---|
| | | | ÁTMÉRŐ | MAGASSÁG | | |
| SANIT HE 150 | 150 | HMV | 581 | 1227 | 2,25 | B |
| SANIT HE 200 | 200 | | 581 | 1563 | 2,50 | |
| SANIT HE 300 | 300 | | 608 | 1790 | 3,10 | C |

# SANIT HE DS

GARANCIA 10 ÉV A TARTÁLYRA

| MODELL | ŰRTARTALOM L | ALKALMAZÁS | MÉRETEK | | CSEREFELÜLET | ENERGIAHATÉKONYSÁGI OSZTÁLY |
|---|---|---|---|---|---|---|
| | | | ÁTMÉRŐ | MAGASSÁG | | |
| SANIT HE 200 DS | 200 | HMV dupla hőcserélő | 581 | 1563 | 2,5 + 0,6 | B |
| SANIT HE 300 DS | 300 | | 608 | 1790 | 3,1 + 0,6 | C |

DOMUSA
TEKNIK

**LEVELEZÉSI CÍM**
Apdo. 95
20730 AZPEITIA
(Gipuzkoa) Spanyolország

**GYÁRTÓ ÜZEM ÉS IRODÁK**
Bº San Esteban, s/n.
20737 ERREZIL (Gipuzkoa)
Spanyolország
Tel.: +34 943 813 899
**info@domusateknik.com**
**www.domusateknik.com**

**RAKTÁR**
Atxubiaga, 13
Bº Landeta
20730 AZPEITIA
(Gipuzkoa) Spanyolország

HUMANITY AT WORK | MONDRAGON

000ESC4216 2025. JÚNIUS